GESSI

70188

GPF7018800000G000

HABITO

fecha de validez
≥ 07/2023



Parte externa mezclador lavabo de pared. INTRECCIO

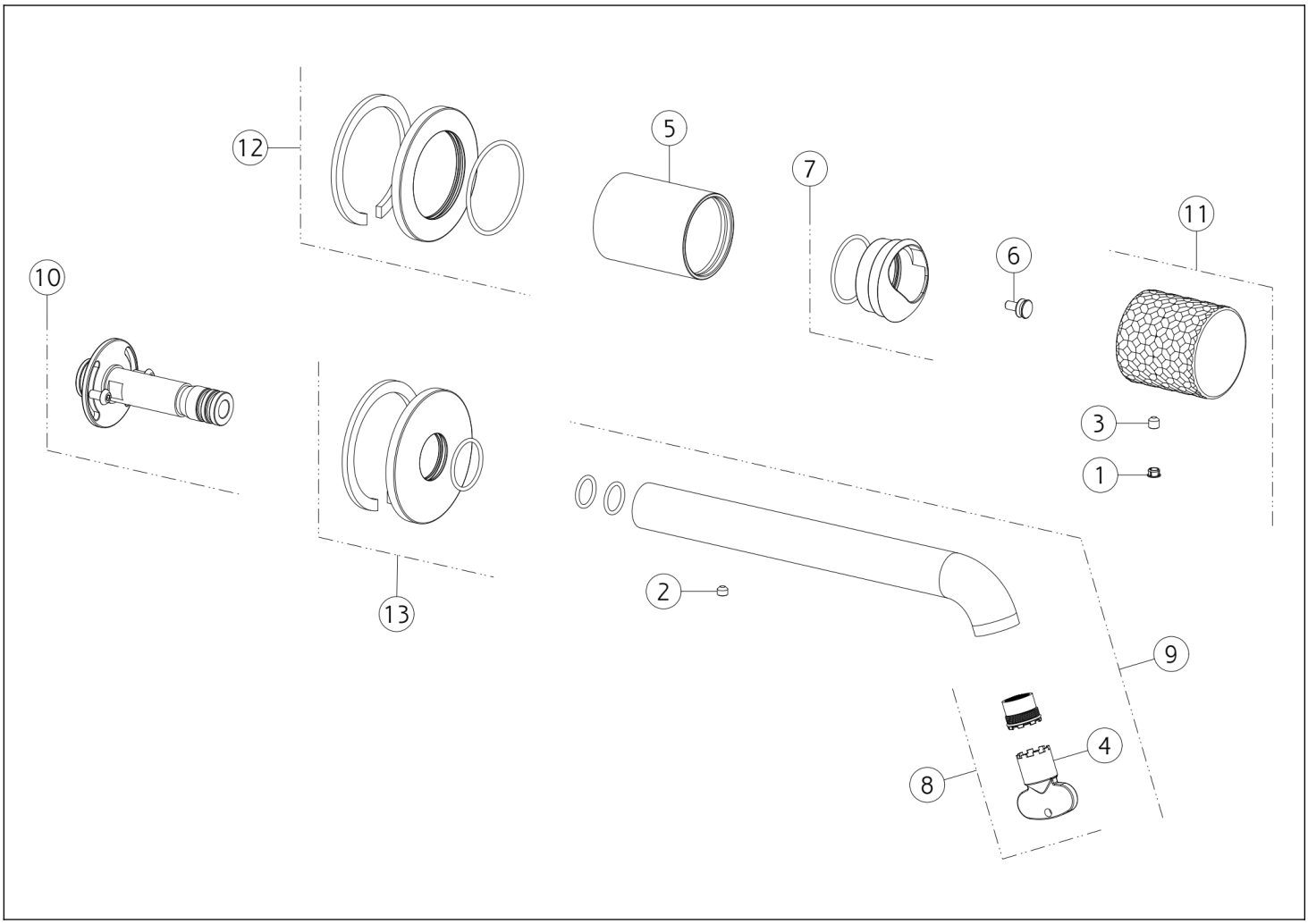

N°	Código	Descripción
1	SP00002	TAPA DE TORNILLO
2	SP00137	TORNILLO
3	SP00610	TORNILLO
4	SP00504	HERRAMIENTA ESPECIAL
5	SP03248	BUJE DE ACABADO
6	SP04110	ESPACIADOR
7	SP03274	TUERCA ANULAR DE ACABADO

N°	Código	Descripción
8	SP01608	AIREADOR
9	SP04096	BOQUILLA COMPLETA
10	SP03328	ARTICULACIÓN
11	SP04376	ASA
12	SP03230	CUBRIR
13	SP04381	CUBRIR

Gessi S.p.A. Parco Gessi, 13037 Serravalle Sesia (Vercelli) Italia Tel. +39 0163 454111 Fax. +39 0163 453150 - www.gessi.com - gessi@gessi.it El presente diseño, de conformidad con la legislación vigente, no puede hacerse público ni reproducirse sin la autorización por escrito de GESSI S.p.A. Copyright GESSI S.p.A.