GESSI

70188

GPF7018800000G000

HABITO

date de validité
≥ 07/2023



Partie apparente mitigeur lavabo mural. INTRECCIO

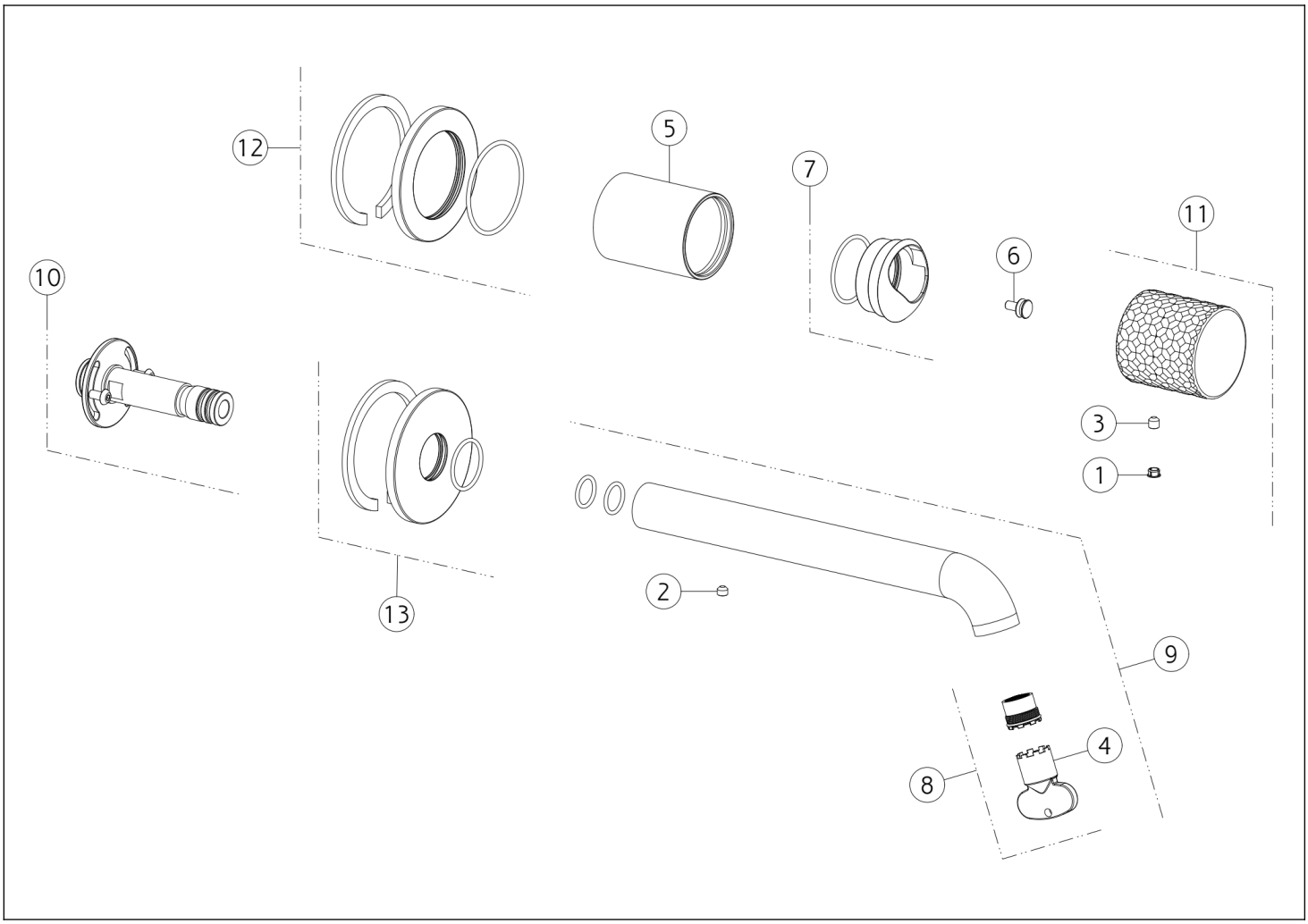

N°	Code	Description
1	SP00002	COUVERCLE DE VIS
2	SP00137	VIS
3	SP00610	VIS
4	SP00504	OUTIL SPÉCIAL
5	SP03248	DOUILLE DE FINITION
6	SP04110	ENTRETOISE
7	SP03274	BAGUE DE FINITION

N°	Code	Description
8	SP01608	AÉRATEUR
9	SP04096	BEC COMPLET
10	SP03328	ARTICULATION
11	SP04376	MANCHE
12	SP03230	COUVRIR
13	SP04381	COUVRIR

Gessi S.p.A. Parco Gessi, 13037 Serravalle Sesia (Vercelli) Italie Tél. +39 0163 454111 Fax. +39 0163 453150 - www.gessi.com - gessi@gessi.it Conformément à la loi, le présent dessin ne peut être rendu public ni reproduit sans l'autorisation écrite de GESSI S.p.A. Copyright GESSI S.p.A.