GESSI

70195

GPF7019500000G000

HABITO

Gültigkeitsdatum
≥ 06/2026



Fertigmontageset für freistehenden Waschtischmischer mit Auslauf, ohne Ablaufgarnitur. Ausladung 164mm.
INTRECCIO.

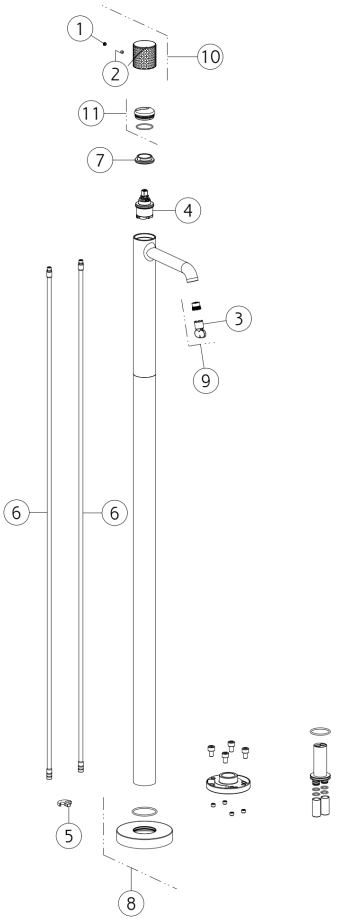

N°	Code	Beschreibung
1	SP00002	SCHRAUBENABDECKUNG
2	SP00610	SCHRAUBE
3	SP00504	SPEZIALWERKZEUG
4	SP04305	PATRONE
5	SP04119	RING
6	SP04121	ROHR

N°	Code	Beschreibung
7	SP00020	BEFESTIGUNGSRINGMUTTER
8	SP04120	DECKEL
9	SP01608	BELÜFTER
10	SP04207	GRIFF
11	SP02305	FERTIGSTELLUNG RINGMUTTER

Gessi S.p.A. Parco Gessi, 13037 Serravalle Sesia (Vercelli) Italien Tel. +39 0163 454111 Fax. +39 0163 453150 - www.gessi.com - gessi@gessi.it Die vorliegende Zeichnung darf ohne schriftliche Genehmigung der GESSI S.p.A. nicht veröffentlicht oder vervielfältigt werden. Copyright GESSI S.p.A.