GESSI

70301

GPF70301000000G000

HABITO

fecha de validez
≥ 07/2023



Mezclador lavabo con desagüe y con flexibles de acoplamiento. TRAME

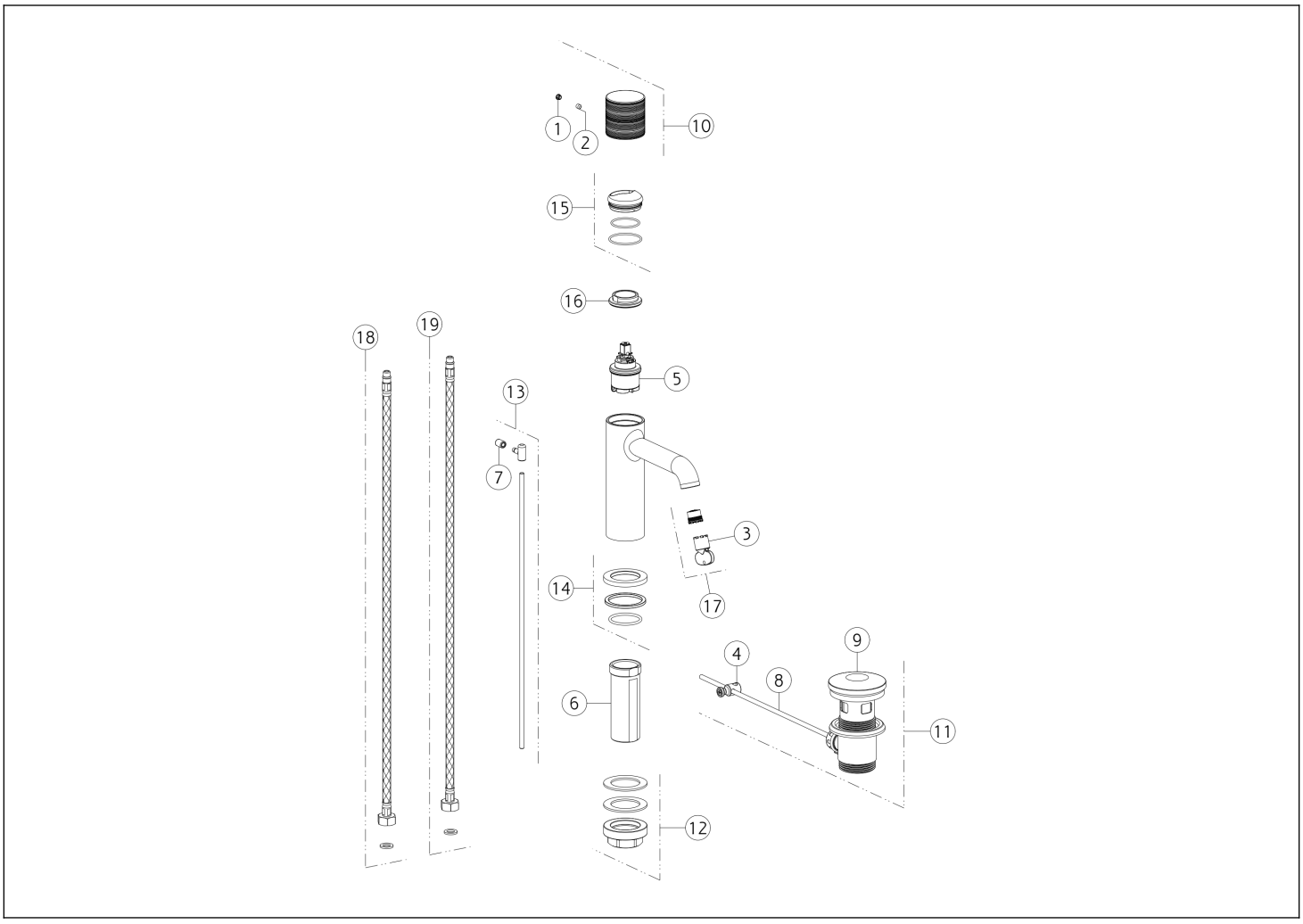

N°	Código	Descripción
1	SP00002	TAPA DE TORNILLO
2	SP00137	TORNILLO
3	SP00504	HERRAMIENTA ESPECIAL
4	SP00219	ARTICULACIÓN
5	SP04305	CARTUCHO
6	SP01701	PIERNA
7	SP00927	PERILLA
8	SP00218	BARRA
9	SP00772	TAPÓN
10	SP04208	ASA

N°	Código	Descripción
11	PF29263	RESIDUOS DE CUENCA
12	SP02370	SET DE FIJACIÓN
13	SP02805	TIRAR DE LA CAÑA
14	SP04095	BASE
15	SP02305	TUERCA ANULAR DE ACABADO
16	SP00020	TUERCA ANULAR DE FIJACIÓN
17	SP01608	AIREADOR
18	SP01590	MANGUERA DE SUMINISTRO ROJA
19	SP01591	MANGUERA DE SUMINISTRO BLU

Gessi S.p.A. Parco Gessi, 13037 Serravalle Sesia (Vercelli) Italia Tel. +39 0163 454111 Fax. +39 0163 453150 - www.gessi.com - gessi@gessi.it El presente diseño, de conformidad con la legislación vigente, no puede hacerse público ni reproducirse sin la autorización por escrito de GESSI S.p.A. Copyright GESSI S.p.A.