GESSI

70301

GPF70301000000G000

HABITO

data di validità
≥ 07/2023



Miscelatore lavabo con scarico e flessibili di collegamento. TRAME

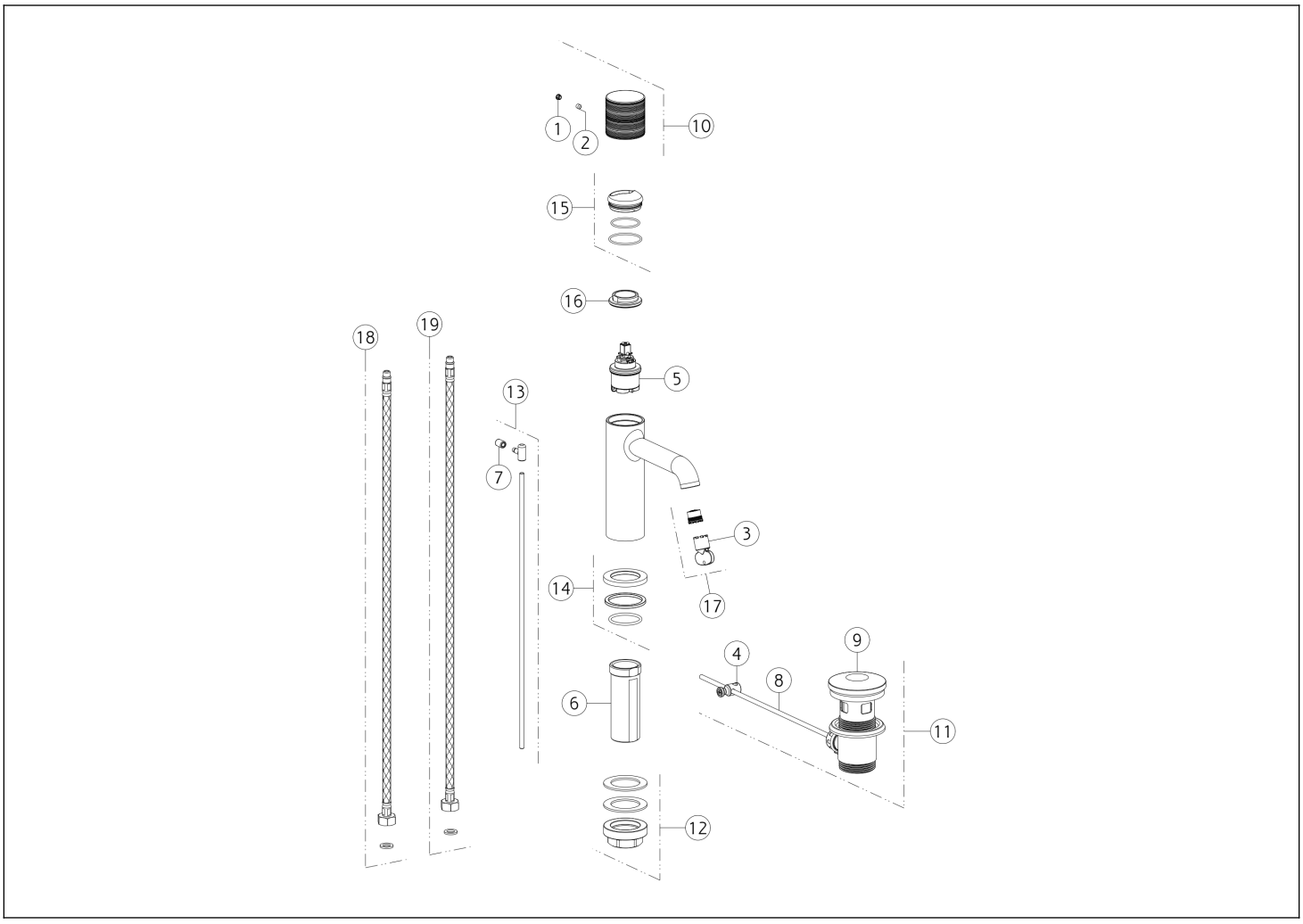

N°	Codice	Descrizione
1	SP00002	TAPPINO COPRI GRANO
2	SP00137	GRANO
3	SP00504	CHIAVE
4	SP00219	SNODO
5	SP04305	CARTUCCIA
6	SP01701	GAMBO
7	SP00927	POMOLO
8	SP00218	ASTA
9	SP00772	TAPPO PILETTA
10	SP04208	MANIGLIA

N°	Codice	Descrizione
11	PF29263	PILETTA
12	SP02370	SET DI FISSAGGIO
13	SP02805	ASTA SALTERELLO
14	SP04095	BASETTA
15	SP02305	COPRIGHIERA
16	SP00020	GHIERA SERRAGGIO CARTUCCIA
17	SP01608	AERATORE
18	SP01590	FLESSIBILE ALIMENTAZIONE ROSSO
19	SP01591	FLESSIBILE ALIMENTAZIONE BLU

Gessi S.p.A. Parco Gessi, 13037 Serravalle Sesia (Vercelli) Italia Tel.+39 0163 454111 Fax.+39 0163 453150 - www.gessi.com - gessi@gessi.it Il presente disegno a termine di legge non puo' essere reso pubblico o riprodotto senza l'autorizzazione scritta della GESSI S.p.A. copyright GESSI S.p.A.