GESSI

70303

GPF70303000000G000

HABITO

date de validité
≥ 01/2024



Mitigeur lavabo réhaussé avec vidage et flexibles de raccordement. TRAME

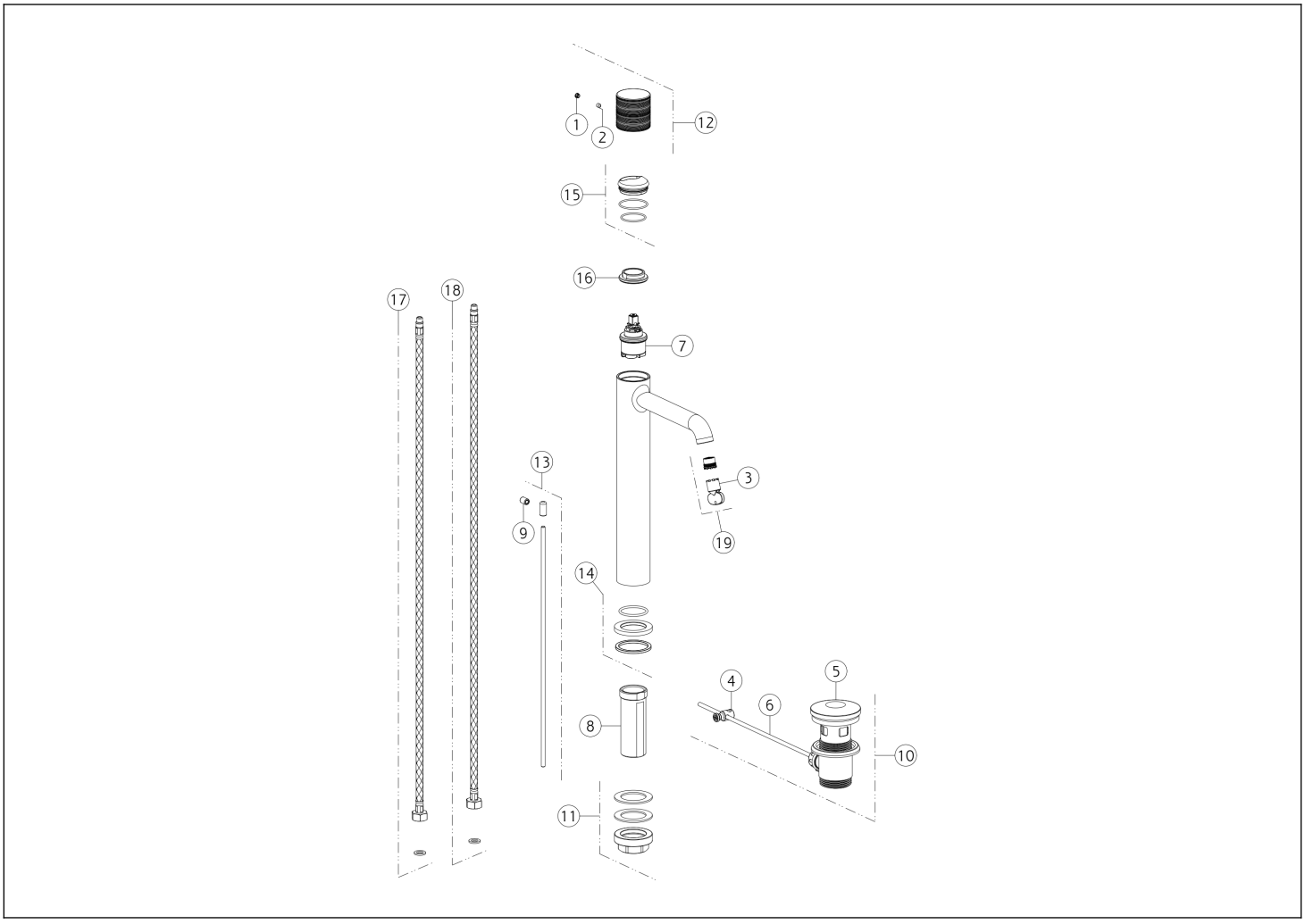

N°	Code	Description
1	SP00002	COUVERCLE DE VIS
2	SP00137	VIS
3	SP00504	OUTIL SPÉCIAL
4	SP00219	ARTICULATION
5	SP00772	BOUCHON
6	SP00218	BAGUETTE
7	SP04305	CARTOUCHE
8	SP01701	TIGE
9	SP00927	POMMEAU
10	PF29263	DÉCHETS DE BASSIN

N°	Code	Description
11	SP02370	KIT DE FIXATION
12	SP04208	MANCHE
13	SP02805	TIGE DE TRACTION
14	SP04095	BASE
15	SP02305	BAGUE DE FINITION
16	SP00020	BAGUE DE FIXATION
17	SP01287	TUYAU D'ALIMENTATION ROUGE
18	SP01286	TUYAU D'ALIMENTATION BLU
19	SP01608	AÉRATEUR

Gessi S.p.A. Parco Gessi, 13037 Serravalle Sesia (Vercelli) Italie Tél. +39 0163 454111 Fax. +39 0163 453150 - www.gessi.com - gessi@gessi.it Conformément à la loi, le présent dessin ne peut être rendu public ni reproduit sans l'autorisation écrite de GESSI S.p.A. Copyright GESSI S.p.A.