GESSI

70305

GPF70305000000G000

HABITO

date de validité
≥ 06/2023



Mitigeur lavabo moyen avec vidage et flexibles de raccordement.TRAME

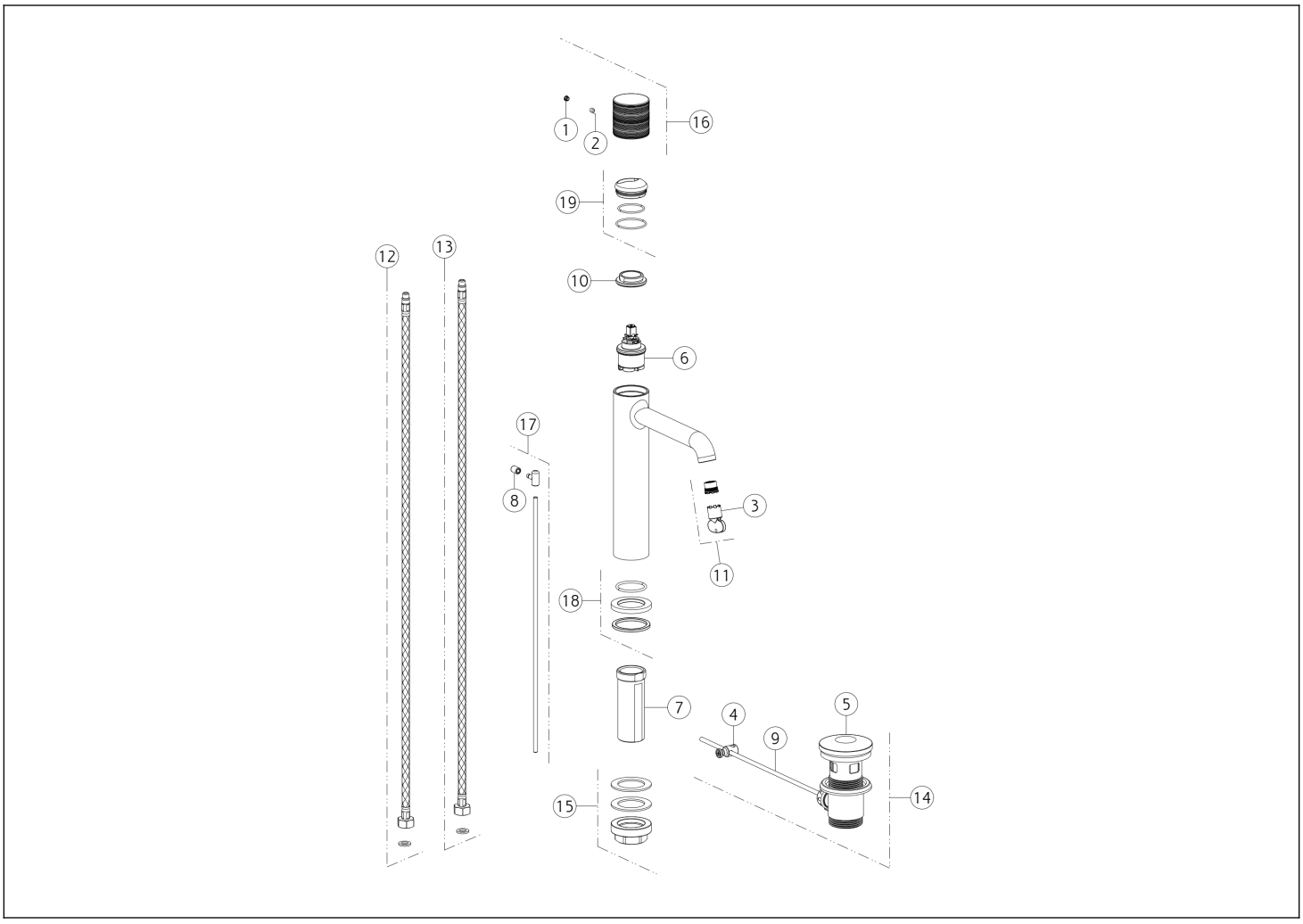

N°	Code	Description
1	SP00002	COUVERCLE DE VIS
2	SP00137	VIS
3	SP00504	OUTIL SPÉCIAL
4	SP00219	ARTICULATION
5	SP00772	BOUCHON
6	SP04305	CARTOUCHE
7	SP01701	TIGE
8	SP00927	POMMEAU
9	SP00218	BAGUETTE
10	SP00020	BAGUE DE FIXATION

N°	Code	Description
11	SP01608	AÉRATEUR
12	SP01287	TUYAU D'ALIMENTATION ROUGE
13	SP01286	TUYAU D'ALIMENTATION BLU
14	PF29263	DÉCHETS DE BASSIN
15	SP02370	KIT DE FIXATION
16	SP04208	MANCHE
17	SP02805	TIGE DE TRACTION
18	SP04095	BASE
19	SP02305	BAGUE DE FINITION

 Conformément à la loi, le présent dessin ne peut être rendu public ni reproduit sans l'autorisation écrite de GESSI S.p.A. Copyright GESSI S.p.A.