GESSI

70305

GPF70305000000G000

HABITO

data di validità
≥ 06/2023



Miscelatore lavabo medio con scarico e flessibili di collegamento. TRAME

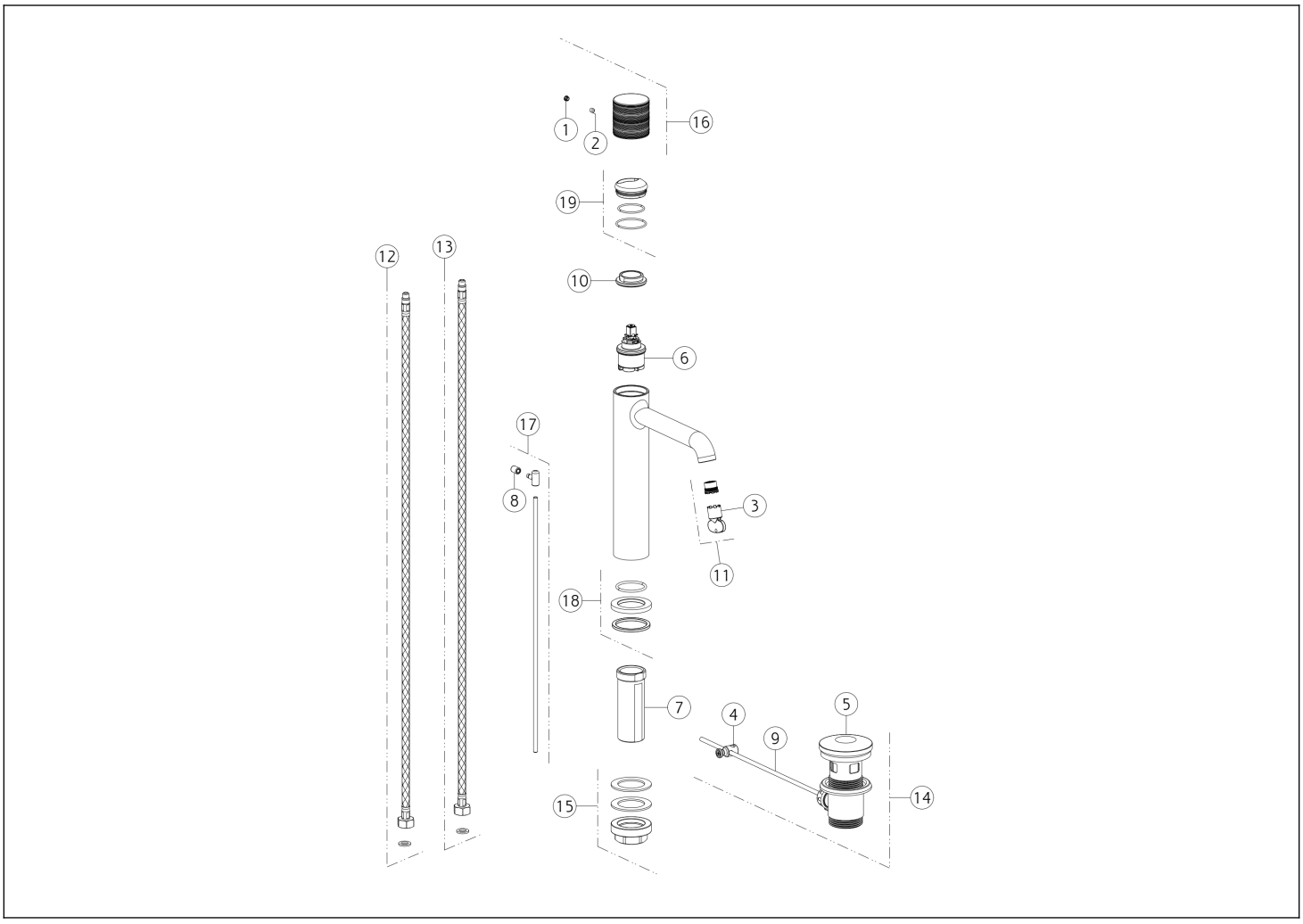

N°	Codice	Descrizione
1	SP00002	TAPPINO COPRI GRANO
2	SP00137	GRANO
3	SP00504	CHIAVE
4	SP00219	SNODO
5	SP00772	TAPPO PILETTA
6	SP04305	CARTUCCIA
7	SP01701	GAMBO
8	SP00927	POMOLO
9	SP00218	ASTA
10	SP00020	GHIERA SERRAGGIO CARTUCCIA

N°	Codice	Descrizione
11	SP01608	AERATORE
12	SP01287	FLESSIBILE ALIMENTAZIONE ROSSO
13	SP01286	FLESSIBILE ALIMENTAZIONE BLU
14	PF29263	PILETTA
15	SP02370	SET DI FISSAGGIO
16	SP04208	MANIGLIA
17	SP02805	ASTA SALTERELLO
18	SP04095	BASETTA
19	SP02305	COPRIGHIERA

Gessi S.p.A. Parco Gessi, 13037 Serravalle Sesia (Vercelli) Italia Tel.+39 0163 454111 Fax.+39 0163 453150 - www.gessi.com - gessi@gessi.it Il presente disegno a termine di legge non puo' essere reso pubblico o riprodotto senza l'autorizzazione scritta della GESSI S.p.A. copyright GESSI S.p.A.