GESSI

# 70332

GPF7033200000G000

# HABITO

data di validità
≥ 06/2026



Parte esterna miscelatore termostatico Doccia a parete 1 via. TRAME

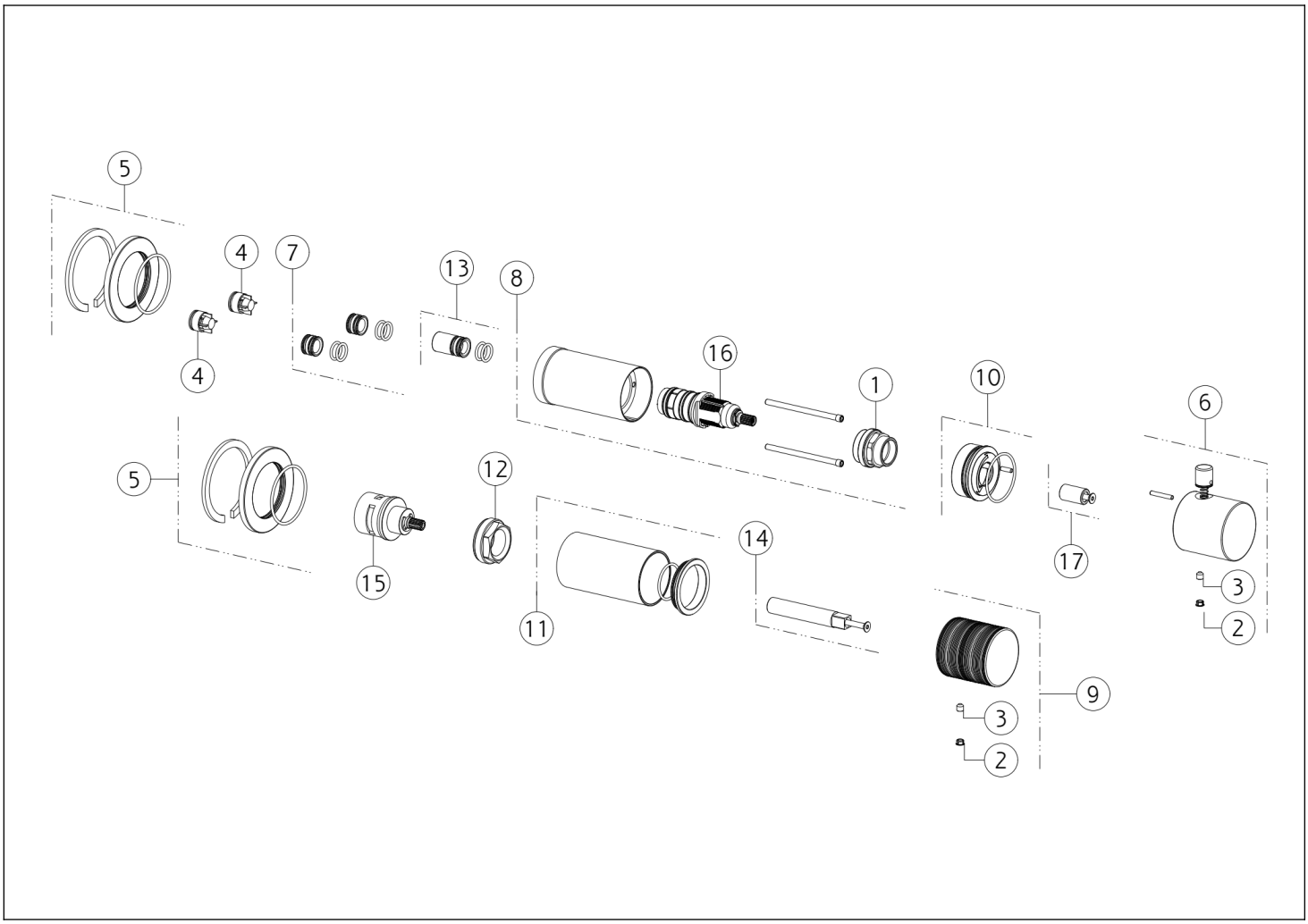


| N° | Codice | Descrizione |
|---|---|---|
| 1 | SP01185 | GHIERA SERRAGGIO CARTUCCIA |
| 2 | SP00002 | TAPPINO COPRI GRANO |
| 3 | SP00610 | GRANO |
| 4 | SP01784 | VALVOLA DI NON RITORNO |
| 5 | SP03230 | ROSONE |
| 6 | SP04412 | MANIGLIA |
| 7 | SP01783 | INNESTO |
| 8 | SP03285 | CORPO |
| 9 | SP04396 | MANIGLIA |

| N° | Codice | Descrizione |
|---|---|---|
| 10 | SP01781 | ANELLO INDICATORE |
| 11 | SP04183 | BOCCOLA IN FINITURA |
| 12 | SP01762 | GHIERA SERRAGGIO CARTUCCIA |
| 13 | SP01730 | INNESTO |
| 14 | SP04182 | PROLUNGA |
| 15 | SP01772 | DEVIATORE |
| 16 | SP01184 | CARTUCCIA TERMOSTATICA |
| 17 | SP01779 | PROLUNGA |

Gessi S.p.A. Parco Gessi, 13037 Serravalle Sesia (Vercelli) Italia Tel.+39 0163 454111 Fax.+39 0163 453150 - www.gessi.com - gessi@gessi.it Il presente disegno a termine di legge non puo' essere reso pubblico o riprodotto senza l'autorizzazione scritta della GESSI S.p.A. copyright GESSI S.p.A.