GESSI

# 70334

GPF7033400000G000

## HABITO

fecha de validez
≥ 10/2023



Parte externa para mezclador termostatico ducha de pared con 2 salidas TRAME

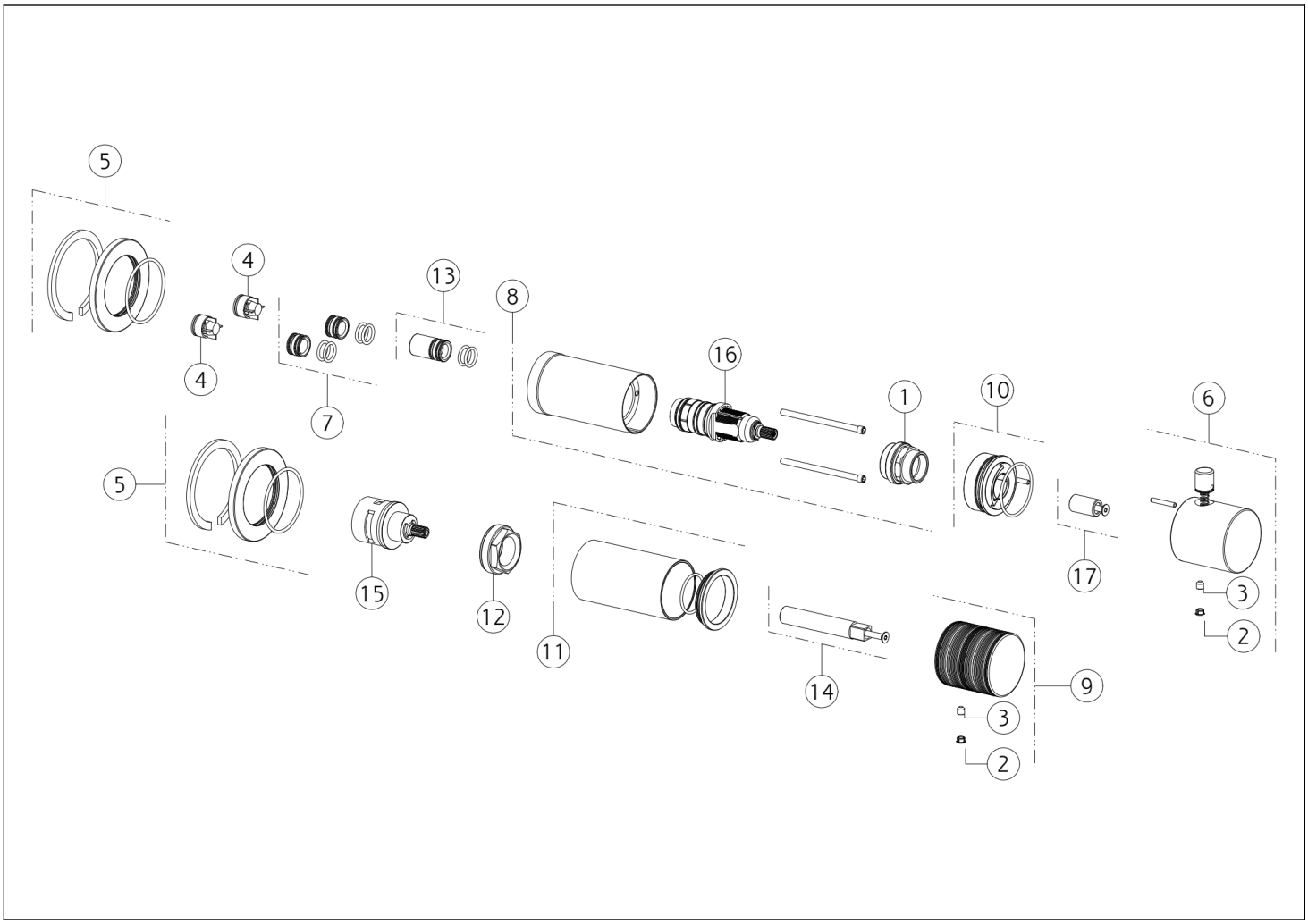


| N° | Código | Descripción |
|---|---|---|
| 1 | SP01185 | TUERCA ANULAR DE FIJACIÓN |
| 2 | SP00002 | TAPA DE TORNILLO |
| 3 | SP00610 | TORNILLO |
| 4 | SP01784 | VÁLVULA ANTIRRETORNO |
| 5 | SP03230 | CUBRIR |
| 6 | SP04412 | ASA |
| 7 | SP01783 | ARTICULACIÓN |
| 8 | SP03285 | CUERPO |
| 9 | SP04396 | ASA |

| N° | Código | Descripción |
|---|---|---|
| 10 | SP01781 | ANILLO INDICADOR |
| 11 | SP04183 | BUJE DE ACABADO |
| 12 | SP01762 | TUERCA ANULAR DE FIJACIÓN |
| 13 | SP01730 | ARTICULACIÓN |
| 14 | SP04182 | EXTENSIÓN |
| 15 | SP01793 | DESVIADOR |
| 16 | SP01184 | CARTUCHO TERMOSTÁTICO |
| 17 | SP01779 | EXTENSIÓN |

Gessi S.p.A. Parco Gessi, 13037 Serravalle Sesia (Vercelli) Italia Tel. +39 0163 454111 Fax. +39 0163 453150 - www.gessi.com - gessi@gessi.it El presente diseño, de conformidad con la legislación vigente, no puede hacerse público ni reproducirse sin la autorización por escrito de GESSI S.p.A. Copyright GESSI S.p.A.