GESSI

70334

GPF7033400000G000

HABITO

data di validità
≥ 10/2023



Parte esterna miscelatore termostatico doccia a parete 2 vie. TRAME

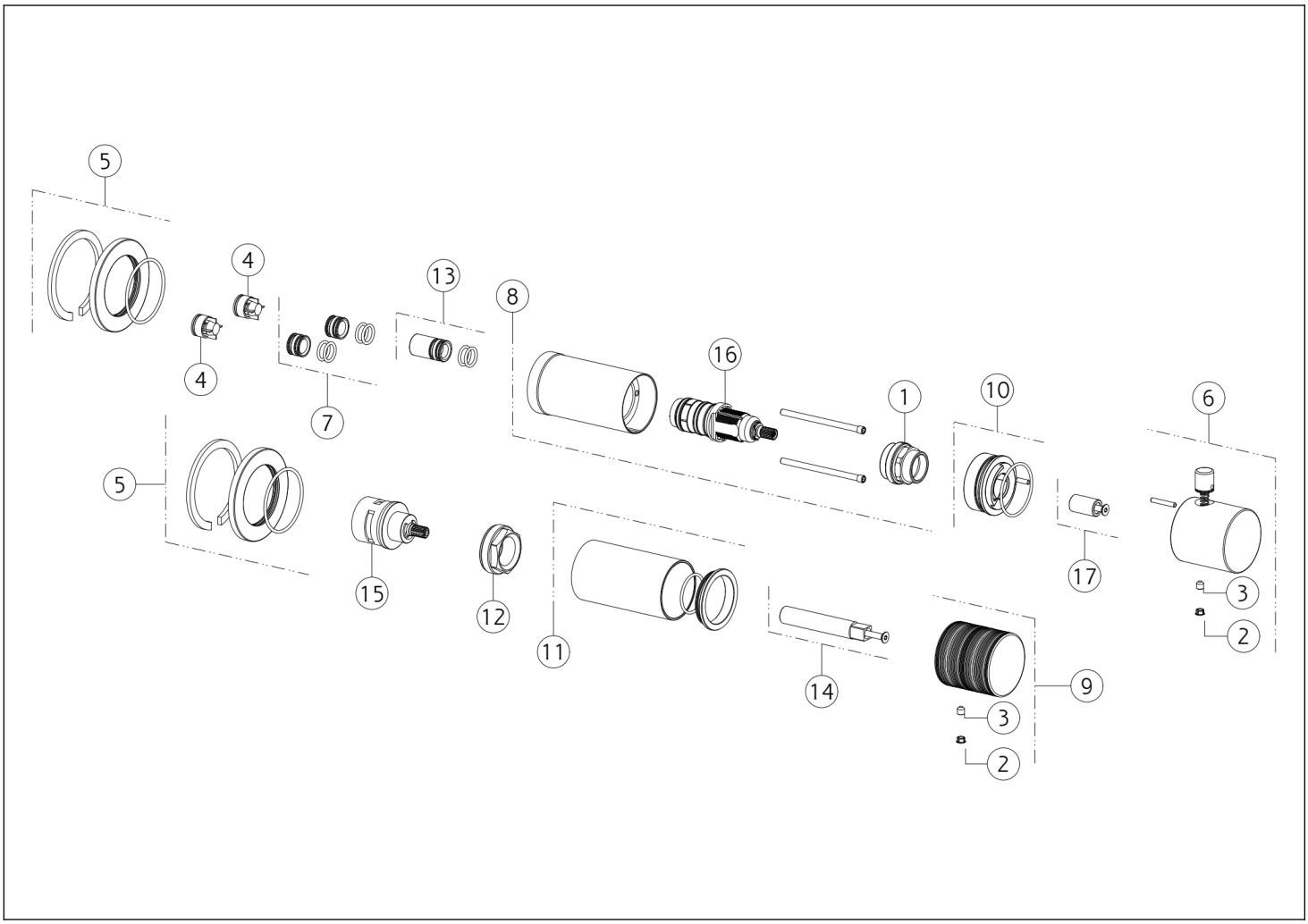

N°	Codice	Descrizione
1	SP01185	GHIERA SERRAGGIO CARTUCCIA
2	SP00002	TAPPINO COPRI GRANO
3	SP00610	GRANO
4	SP01784	VALVOLA DI NON RITORNO
5	SP03230	ROSONE
6	SP04412	MANIGLIA
7	SP01783	INNESTO
8	SP03285	CORPO
9	SP04396	MANIGLIA

N°	Codice	Descrizione
10	SP01781	ANELLO INDICATORE
11	SP04183	BOCCOLA IN FINITURA
12	SP01762	GHIERA SERRAGGIO CARTUCCIA
13	SP01730	INNESTO
14	SP04182	PROLUNGA
15	SP01793	DEVIATORE
16	SP01184	CARTUCCIA TERMOSTATICA
17	SP01779	PROLUNGA

Gessi S.p.A. Parco Gessi, 13037 Serravalle Sesia (Vercelli) Italia Tel.+39 0163 454111 Fax.+39 0163 453150 - www.gessi.com - gessi@gessi.it Il presente disegno a termine di legge non puo' essere reso pubblico o riprodotto senza l'autorizzazione scritta della GESSI S.p.A. copyright GESSI S.p.A.