GESSI

70336

GPF7033600000G000

HABITO

fecha de validez
≥ 11/2023



Parte externa para mezclador termostatico ducha de pared con 3 salidas TRAME

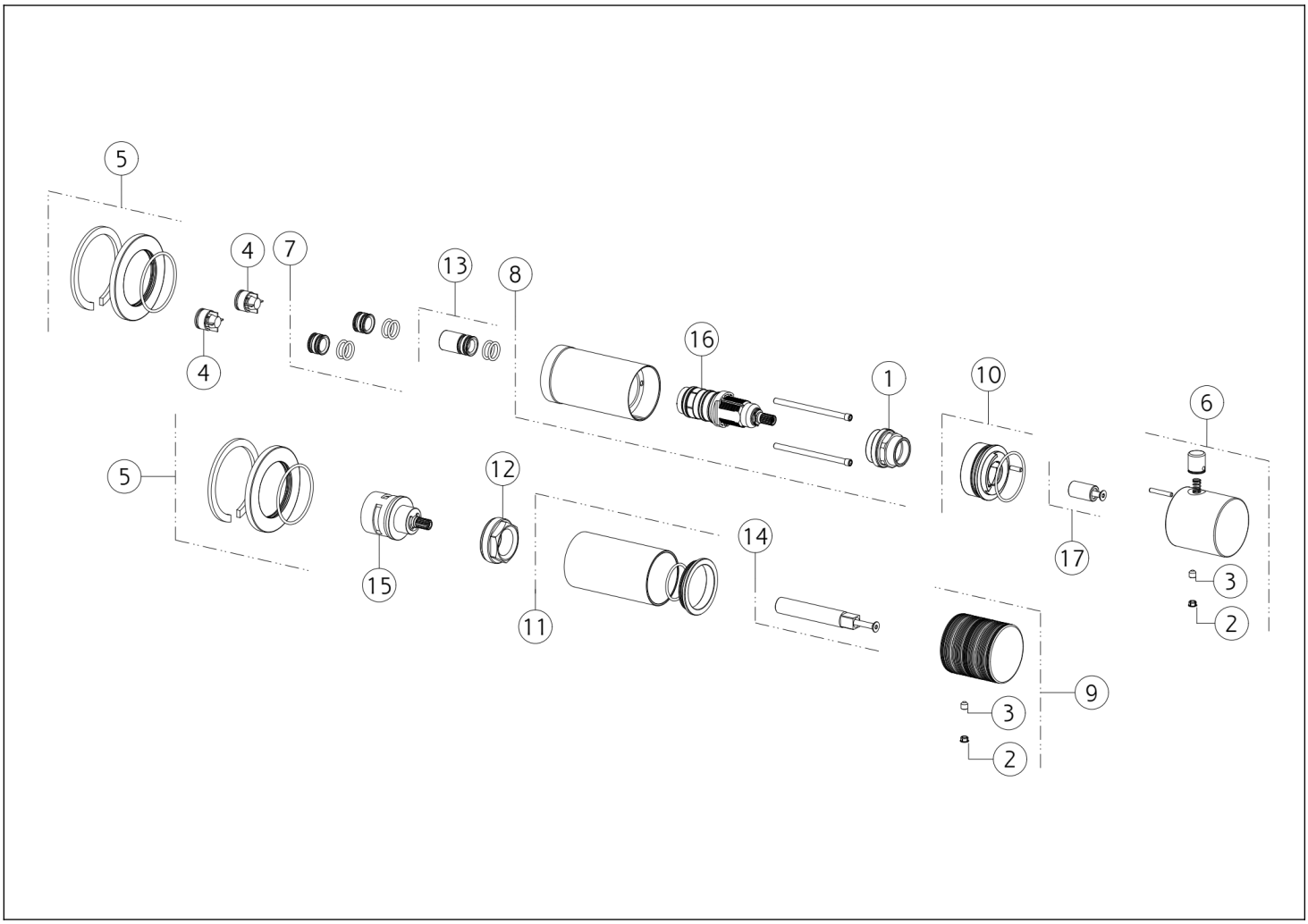

N°	Código	Descripción
1	SP01185	TUERCA ANULAR DE FIJACIÓN
2	SP00002	TAPA DE TORNILLO
3	SP00610	TORNILLO
4	SP01784	VÁLVULA ANTIRRETORNO
5	SP03230	CUBRIR
6	SP04412	ASA
7	SP01783	ARTICULACIÓN
8	SP03285	CUERPO
9	SP04396	ASA

N°	Código	Descripción
10	SP01781	ANILLO INDICADOR
11	SP04183	BUJE DE ACABADO
12	SP01762	TUERCA ANULAR DE FIJACIÓN
13	SP01730	ARTICULACIÓN
14	SP04182	EXTENSIÓN
15	SP01794	DESVIADOR
16	SP01184	CARTUCHO TERMOSTÁTICO
17	SP01779	EXTENSIÓN

 El presente diseño, de conformidad con la legislación vigente, no puede hacerse público ni reproducirse sin la autorización por escrito de GESSI S.p.A. Copyright GESSI S.p.A.