GESSI

70342

GPF7034200000G000

HABITO

Gültigkeitsdatum
≥ 11/2023



Brausestange 800mm mit Wandanschlussbogen, Schlauch 1,50m und Antikalk-Handbrause. Eigensichere 1-Strahl-Handbrause aus Metall. 1/2 Anschluss. Wandmontage. TRAME.

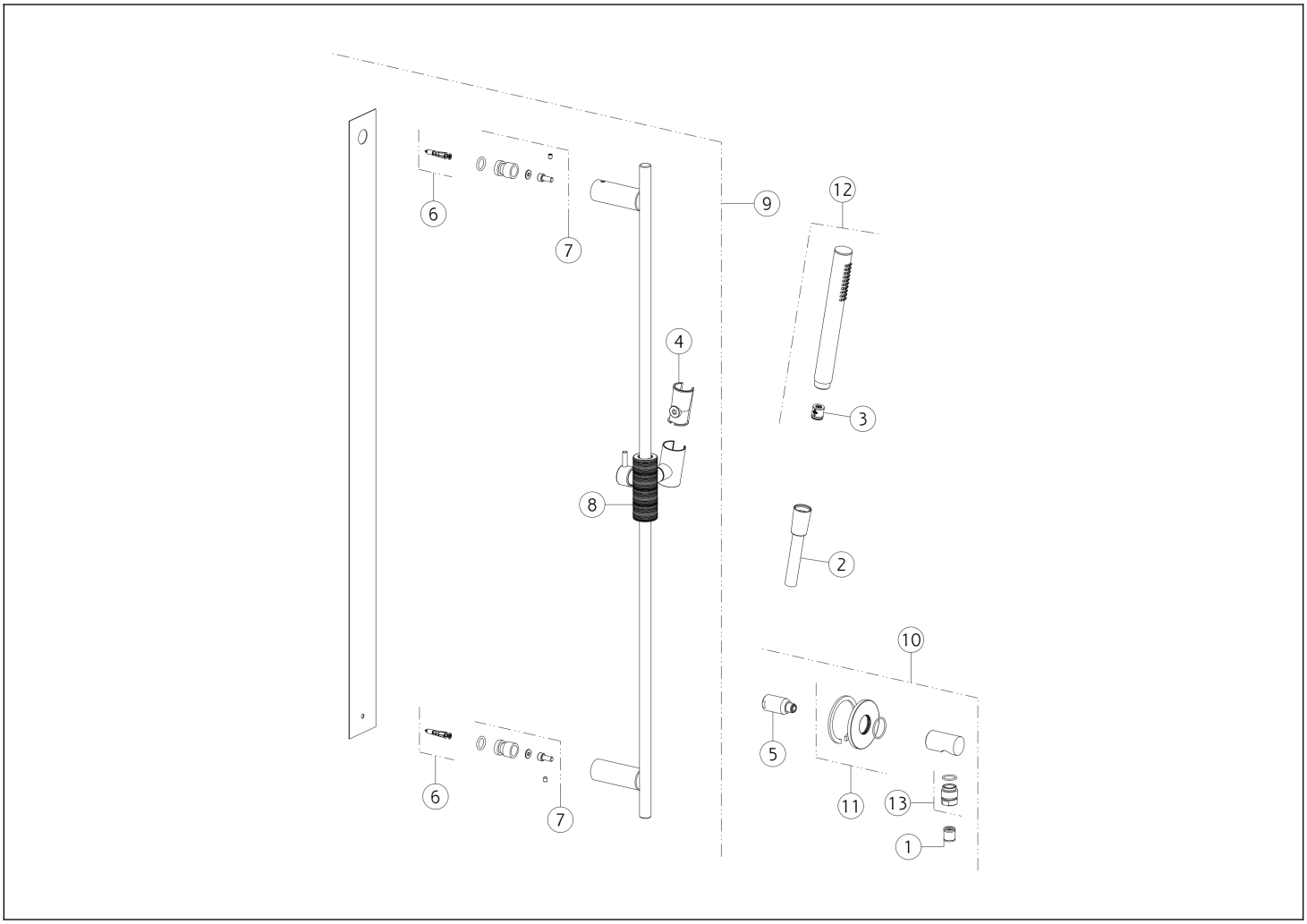

N°	Code	Beschreibung
1	SP00014	RÜCKSCHLAGVENTIL
2	PF01637	SCHLAUCH
3	SP01634	STRÖMUNGS-REGULATOR
4	SP03468	UNTERSTÜTZEN
5	SP04472	BRUSTWARZE
6	SP03514	BEFESTIGUNGSSATZ
7	SP01760	BEFESTIGUNGSSATZ

N°	Code	Beschreibung
8	SP04464	SCHIEBESTÜTZE
9	PF70344	GLEITSCHIENE
10	PF63469	ANSCHLUSS WASSERAUSLASS
11	SP03989	DECKEL
12	PF14371	HANDBRAUSE
13	SP01008	BRUSTWARZE

Gessi S.p.A. Parco Gessi, 13037 Serravalle Sesia (Vercelli) Italien Tel. +39 0163 454111 Fax. +39 0163 453150 - www.gessi.com - gessi@gessi.it Die vorliegende Zeichnung darf ohne schriftliche Genehmigung der GESSI S.p.A. nicht veröffentlicht oder vervielfältigt werden. Copyright GESSI S.p.A.