GESSI

70342

GPF7034200000G000

HABITO

fecha de validez
≥ 11/2023



Barra deslizante con toma de agua , teleducha antical y flexible de 1,50 m. TRAME

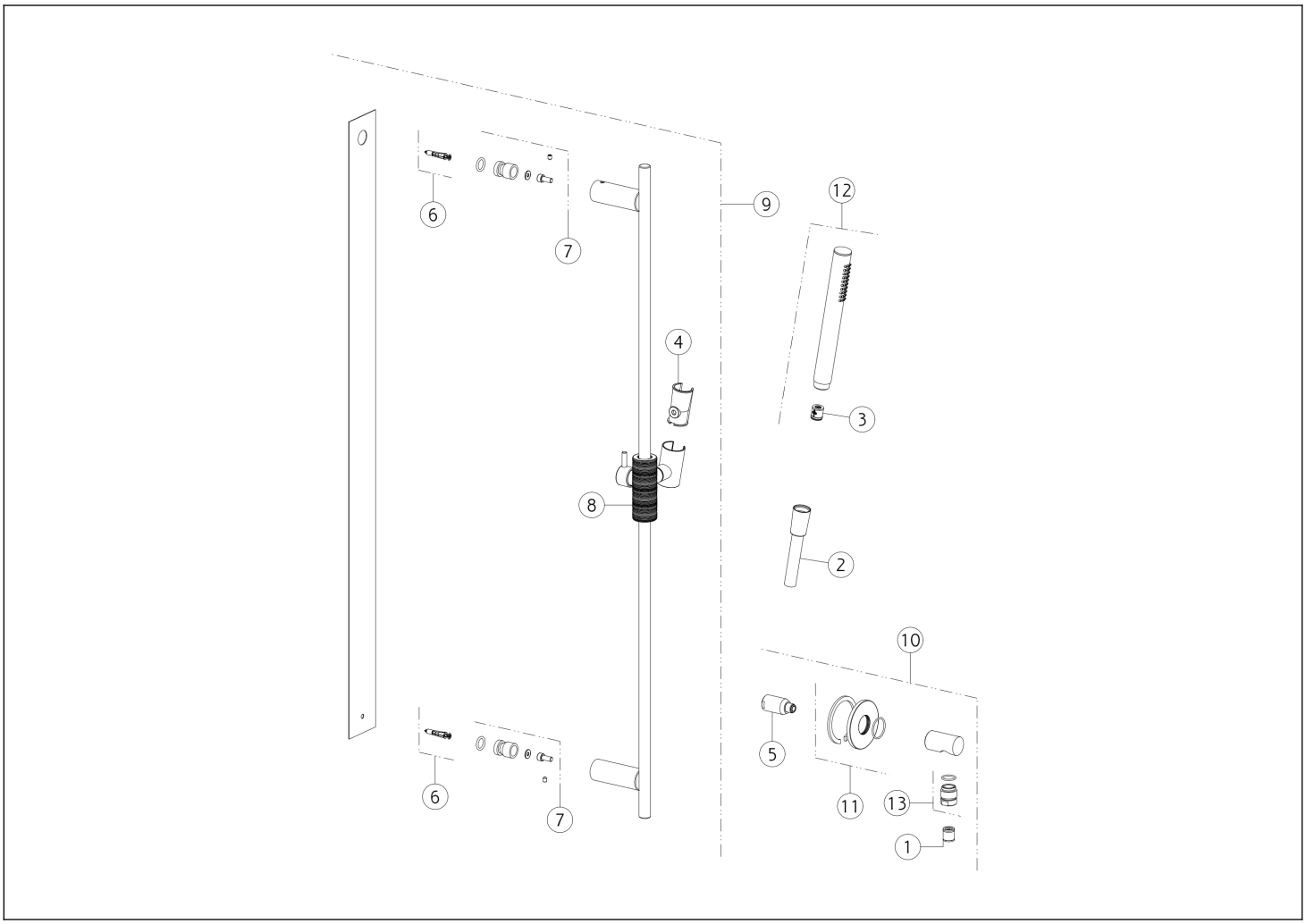

N°	Código	Descripción
1	SP00014	VÁLVULA ANTIRRETORNO
2	PF01637	MANGUERA
3	SP01634	REGULADOR DE FLUJO
4	SP03468	APOYO
5	SP04472	PEZÓN
6	SP03514	SET DE FIJACIÓN
7	SP01760	SET DE FIJACIÓN

N°	Código	Descripción
8	SP04464	SOPORTE DESLIZANTE
9	PF70344	CARRIL DESLIZANTE
10	PF63469	CONEXIÓN SALIDA DE AGUA
11	SP03989	CUBRIR
12	PF14371	DUCHA DE MANO
13	SP01008	PEZÓN

Gessi S.p.A. Parco Gessi, 13037 Serravalle Sesia (Vercelli) Italia Tel. +39 0163 454111 Fax. +39 0163 453150 - www.gessi.com - gessi@gessi.it El presente diseño, de conformidad con la legislación vigente, no puede hacerse público ni reproducirse sin la autorización por escrito de GESSI S.p.A. Copyright GESSI S.p.A.