GESSI

70345

GPF7034500000G000

HABITO

fecha de validez
≥ 06/2026



Barra deslizante completa con teleducha antical, flexible de 1,50 m. TRAME

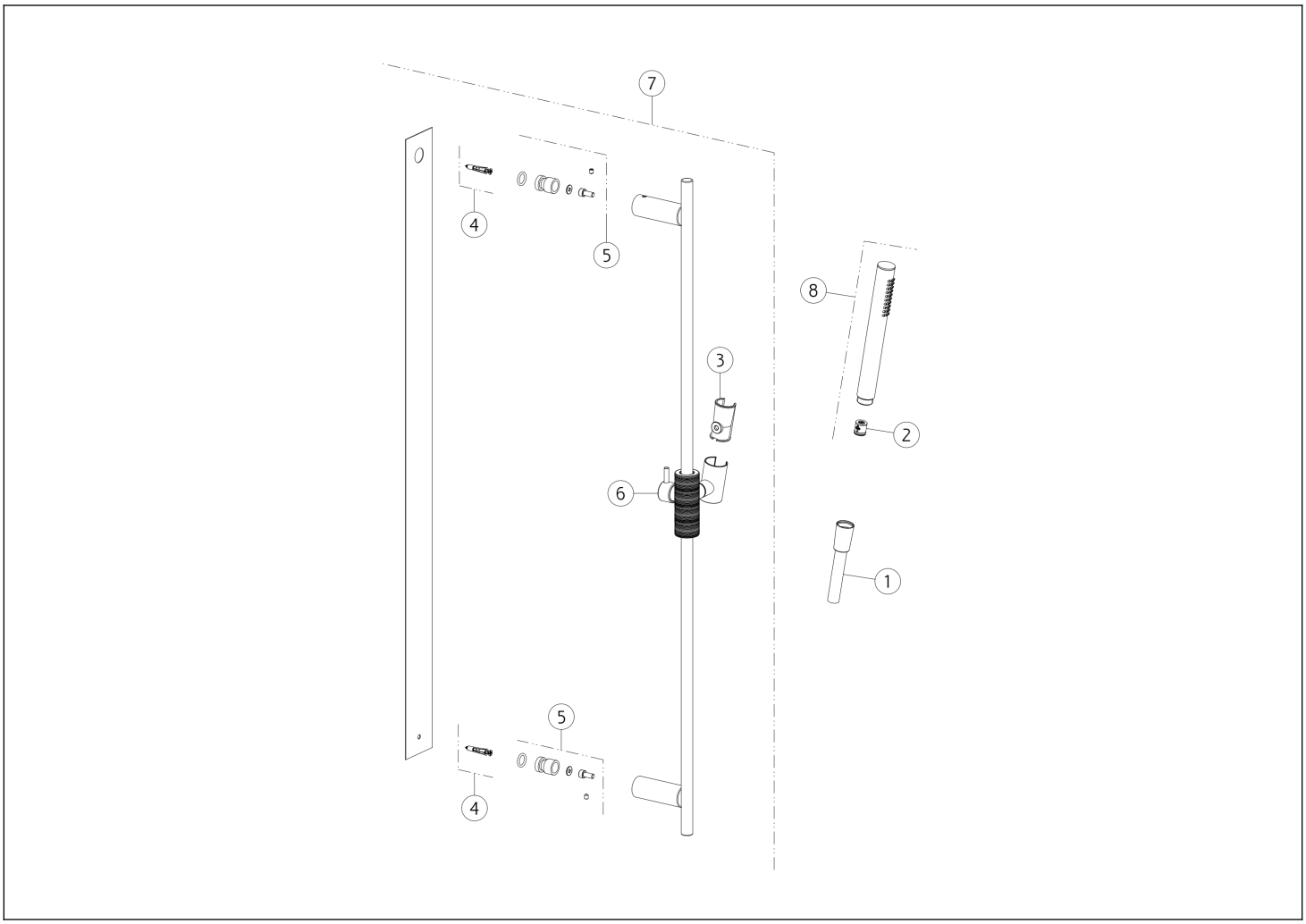

N°	Código	Descripción
1	PF01637	MANGUERA
2	SP01634	REGULADOR DE FLUJO
3	SP03468	APOYO
4	SP03514	SET DE FIJACIÓN

N°	Código	Descripción
5	SP01760	SET DE FIJACIÓN
6	SP04464	SOPORTE DESLIZANTE
7	PF70344	CARRIL DESLIZANTE
8	PF14371	DUCHA DE MANO

Gessi S.p.A. Parco Gessi, 13037 Serravalle Sesia (Vercelli) Italia Tel. +39 0163 454111 Fax. +39 0163 453150 - www.gessi.com - gessi@gessi.it El presente diseño, de conformidad con la legislación vigente, no puede hacerse público ni reproducirse sin la autorización por escrito de GESSI S.p.A. Copyright GESSI S.p.A.