GESSI

70345

GPF7034500000G000

HABITO

data di validità
≥ 06/2026



Asta saliscendi con doccetta anticalcare e flessibile 1,50 m. TRAME

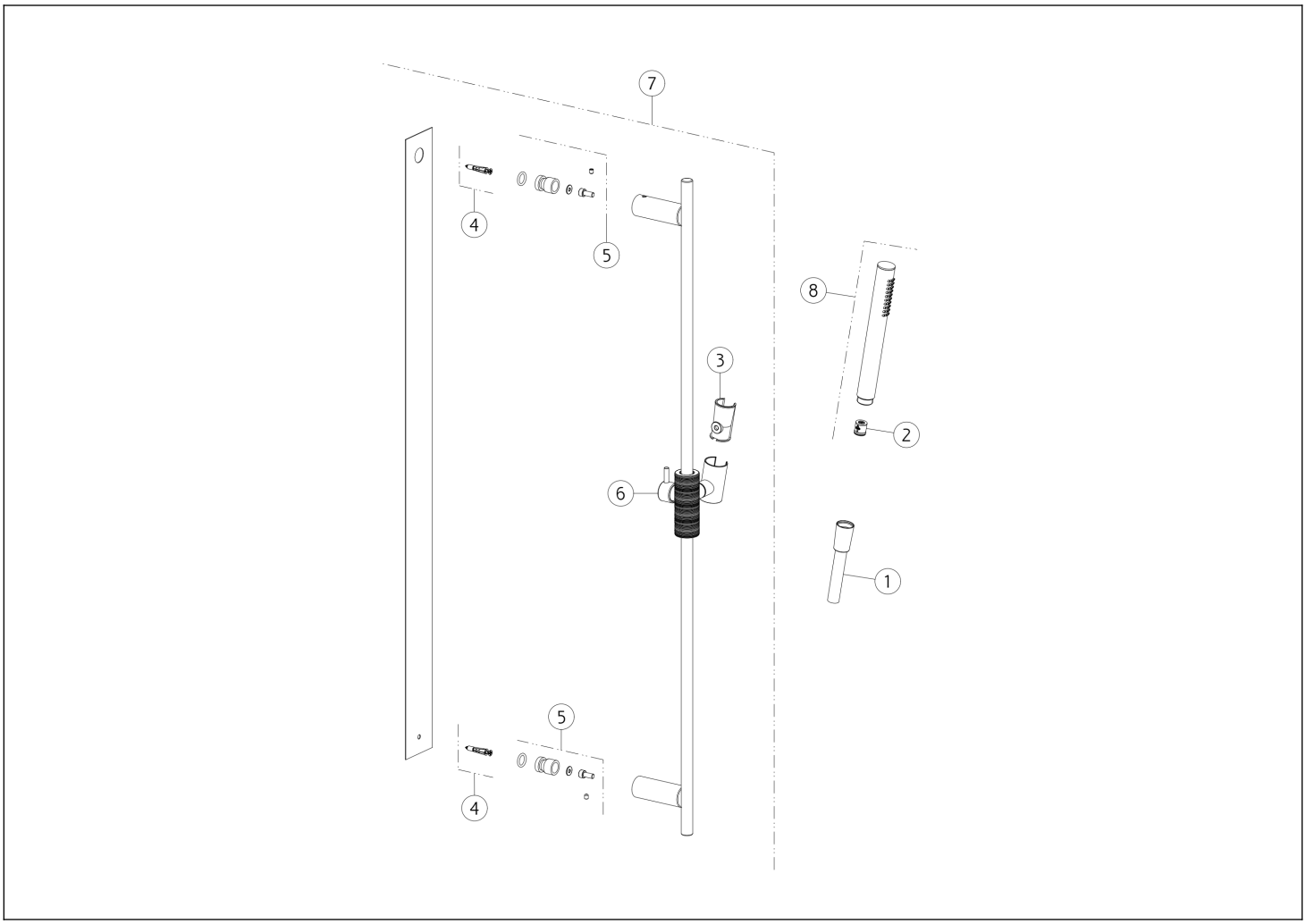

N°	Codice	Descrizione
1	PF01637	FLESSIBILE
2	SP01634	VALVOLA LIMITATRICE DI PORTATA
3	SP03468	SUPPORTO
4	SP03514	SET DI FISSAGGIO

N°	Codice	Descrizione
5	SP01760	SET DI FISSAGGIO
6	SP04464	CURSORE
7	PF70344	ASTA SALISCENDI
8	PF14371	DOCCETTA

Gessi S.p.A. Parco Gessi, 13037 Serravalle Sesia (Vercelli) Italia Tel.+39 0163 454111 Fax.+39 0163 453150 - www.gessi.com - gessi@gessi.it Il presente disegno a termine di legge non puo' essere reso pubblico o riprodotto senza l'autorizzazione scritta della GESSI S.p.A. copyright GESSI S.p.A.