GESSI

70395

GPF7039500000G000

HABITO

fecha de validez
≥ 11/2023



Parte externa mezcaldor lavabo de suelo sin desagüe. TRAME

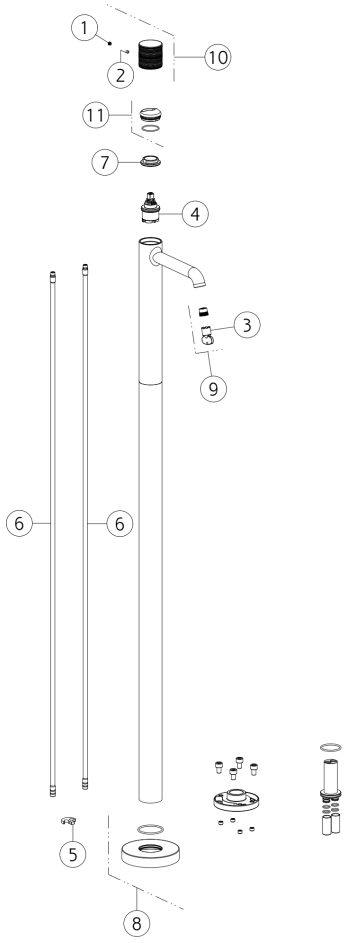

N°	Código	Descripción
1	SP00002	TAPA DE TORNILLO
2	SP00610	TORNILLO
3	SP00504	HERRAMIENTA ESPECIAL
4	SP04305	CARTUCHO
5	SP04119	ANILLO
6	SP04121	TUBO

N°	Código	Descripción
7	SP00020	TUERCA ANULAR DE FIJACIÓN
8	SP04120	CUBRIR
9	SP01608	AIREADOR
10	SP04208	ASA
11	SP02305	TUERCA ANULAR DE ACABADO

Gessi S.p.A. Parco Gessi, 13037 Serravalle Sesia (Vercelli) Italia Tel. +39 0163 454111 Fax. +39 0163 453150 - www.gessi.com - gessi@gessi.it El presente diseño, de conformidad con la legislación vigente, no puede hacerse público ni reproducirse sin la autorización por escrito de GESSI S.p.A. Copyright GESSI S.p.A.