GESSI

70395

GPF7039500000G000

HABITO

data di validità
≥ 11/2023



Parte esterna miscelatore lavabo da terra senza scarico. TRAME

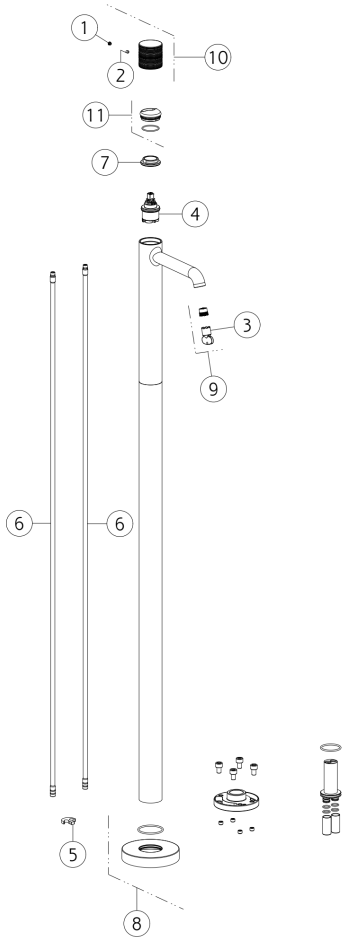

N°	Codice	Descrizione
1	SP00002	TAPPINO COPRI GRANO
2	SP00610	GRANO
3	SP00504	CHIAVE
4	SP04305	CARTUCCIA
5	SP04119	ANELLO
6	SP04121	TUBETTO

N°	Codice	Descrizione
7	SP00020	GHIERA SERRAGGIO CARTUCCIA
8	SP04120	ROSONE
9	SP01608	AERATORE
10	SP04208	MANIGLIA
11	SP02305	COPRIGHIERA

Gessi S.p.A. Parco Gessi, 13037 Serravalle Sesia (Vercelli) Italia Tel.+39 0163 454111 Fax.+39 0163 453150 - www.gessi.com - gessi@gessi.it Il presente disegno a termine di legge non puo' essere reso pubblico o riprodotto senza l'autorizzazione scritta della GESSI S.p.A. copyright GESSI S.p.A.