GESSI

70399

GPF7039900000G000

HABITO

Gültigkeitsdatum
≥ 07/2023



Fertigmontageset für UP-Einhebelmischer Dusche/Wanne. 1-Weg: Ausgang oben am UPK 54055. Nicht eigensicher. OPTIONAL nur eigensicher durch separaten Rohrunterbrecher UPK 54057239 + Sichtteil 54058. TRAME.

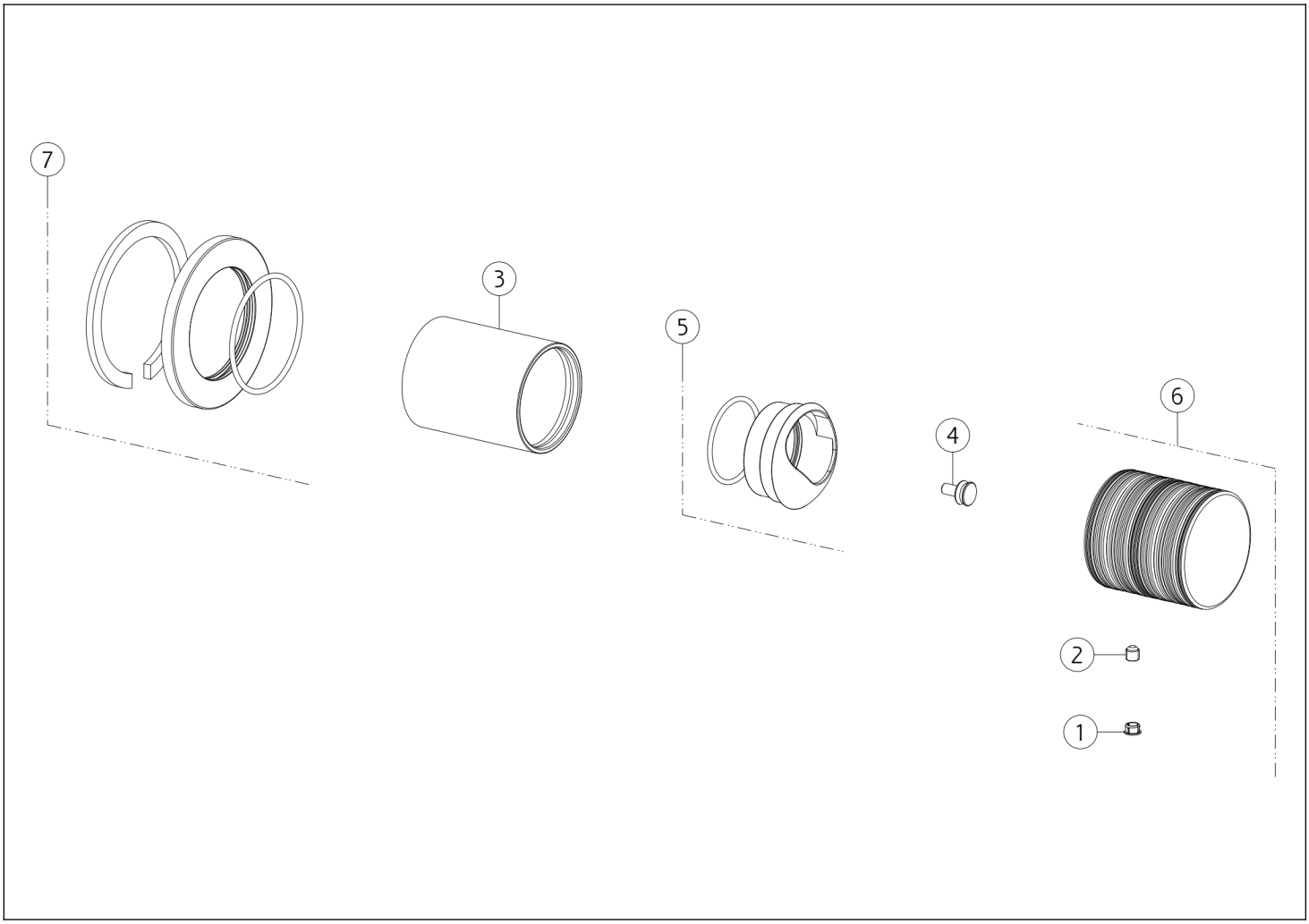

N°	Code	Beschreibung
1	SP00002	SCHRAUBENABDECKUNG
2	SP00610	SCHRAUBE
3	SP03248	FINISHING-BUCHSE
4	SP04110	ABSTANDHALTER

N°	Code	Beschreibung
5	SP03274	FERTIGSTELLUNG RINGMUTTER
6	SP04377	GRIFF
7	SP03230	DECKEL

Gessi S.p.A. Parco Gessi, 13037 Serravalle Sesia (Vercelli) Italien Tel. +39 0163 454111 Fax. +39 0163 453150 - www.gessi.com - gessi@gessi.it Die vorliegende Zeichnung darf ohne schriftliche Genehmigung der GESSI S.p.A. nicht veröffentlicht oder vervielfältigt werden. Copyright GESSI S.p.A.