GESSI

70399

GPF7039900000G000

HABITO

fecha de validez
≥ 07/2023



Parte externa mezclador de pared de 1 salida. TRAME

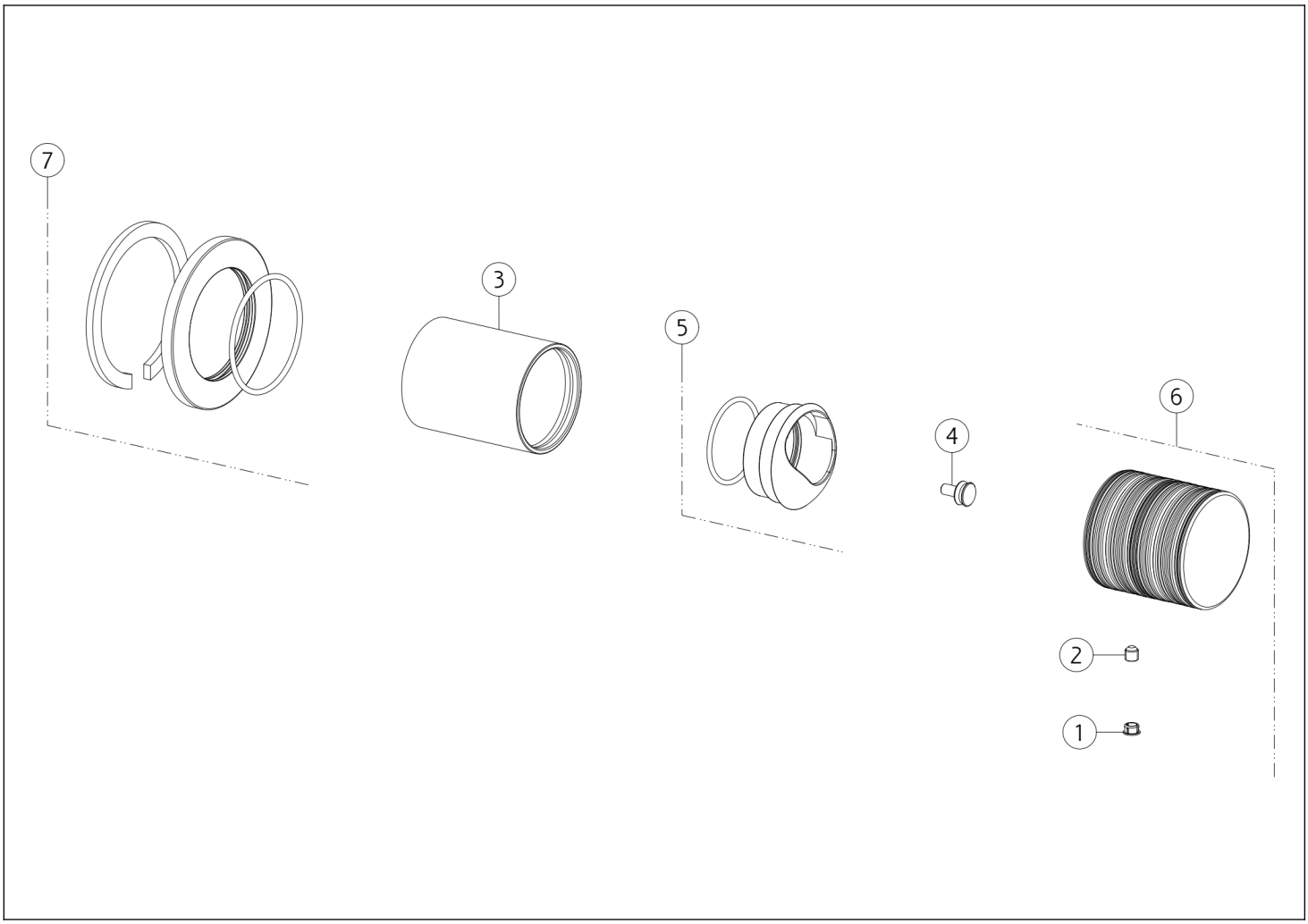

N°	Código	Descripción
1	SP00002	TAPA DE TORNILLO
2	SP00610	TORNILLO
3	SP03248	BUJE DE ACABADO
4	SP04110	ESPACIADOR

N°	Código	Descripción
5	SP03274	TUERCA ANULAR DE ACABADO
6	SP04377	ASA
7	SP03230	CUBRIR

 El presente diseño, de conformidad con la legislación vigente, no puede hacerse público ni reproducirse sin la autorización por escrito de GESSI S.p.A. Copyright GESSI S.p.A.