GESSI

70402

GPF7040200000G000

HABITO

Gültigkeitsdatum
≥ 06/2023



Waschtisch-Einhebelmischer mit Auslauf, ohne Ablaufgarnitur. 3/8 Anschluss. Tischmontage. Ausladung 131mm. CESELLO.

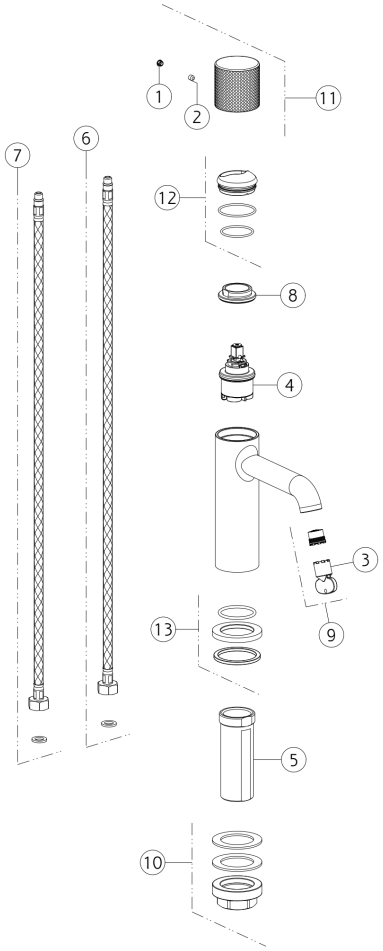

N°	Code	Beschreibung
1	SP00002	SCHRAUBENABDECKUNG
2	SP00137	SCHRAUBE
3	SP00504	SPEZIALWERKZEUG
4	SP04305	PATRONE
5	SP01701	SCHENKEL
6	SP01591	BLU ZULAUFSCHLAUCH
7	SP01590	ROTER ZULAUFSCHLAUCH

N°	Code	Beschreibung
8	SP00020	BEFESTIGUNGSRINGMUTTER
9	SP01608	BELÜFTER
10	SP02370	BEFESTIGUNGSSATZ
11	SP04209	GRIFF
12	SP02305	FERTIGSTELLUNG RINGMUTTER
13	SP04095	BASIS

 Die vorliegende Zeichnung darf ohne schriftliche Genehmigung der GESSI S.p.A. nicht veröffentlicht oder vervielfältigt werden. Copyright GESSI S.p.A.