GESSI

70404

GPF7040400000G000

HABITO

fecha de validez
≥ 11/2023



Mezclador lavabo alto sin desagüe con flexibles de acoplamiento. CESELLO

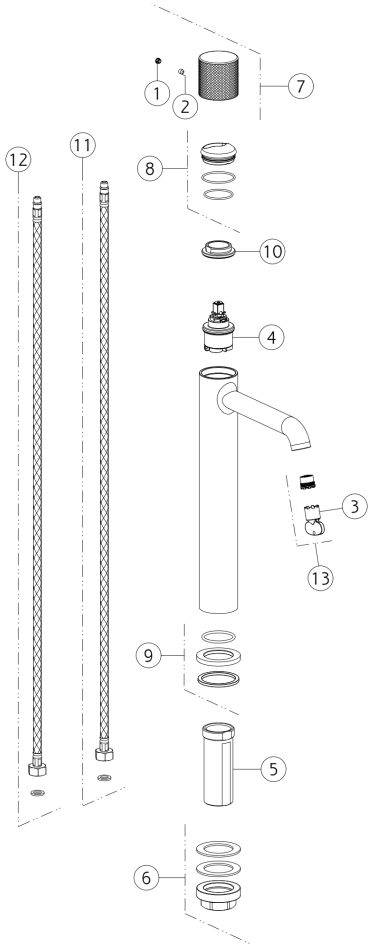

N°	Código	Descripción
1	SP00002	TAPA DE TORNILLO
2	SP00137	TORNILLO
3	SP00504	HERRAMIENTA ESPECIAL
4	SP04305	CARTUCHO
5	SP01701	PIERNA
6	SP02370	SET DE FIJACIÓN
7	SP04209	ASA

N°	Código	Descripción
8	SP02305	TUERCA ANULAR DE ACABADO
9	SP04095	BASE
10	SP00020	TUERCA ANULAR DE FIJACIÓN
11	SP01286	MANGUERA DE SUMINISTRO BLU
12	SP01287	MANGUERA DE SUMINISTRO ROJA
13	SP01608	AIREADOR

 El presente diseño, de conformidad con la legislación vigente, no puede hacerse público ni reproducirse sin la autorización por escrito de GESSI S.p.A. Copyright GESSI S.p.A.