GESSI

70428

GPF7042800000G000

HABITO

Gültigkeitsdatum
≥ 10/2023



Fertigmontageset für freistehenden Wannenmischer mit Auslauf, Schlauch 1,50m, Brausehalter und Antikalk-Handbrause. Eigensichere Handbrause aus Metall. 2-Wege automatischer Umsteller zum Ziehen: erster Ausgang Auslauf, zweiter Ausgang nach Umstellung Handbrause. Ausladung 260mm. Halterung Handbrause um 60 Grad nach vorn kippbar. Je nach Einbautiefe des UP-Körpers 46189 verändert sich die Höhe der Armatur. CESELLO.

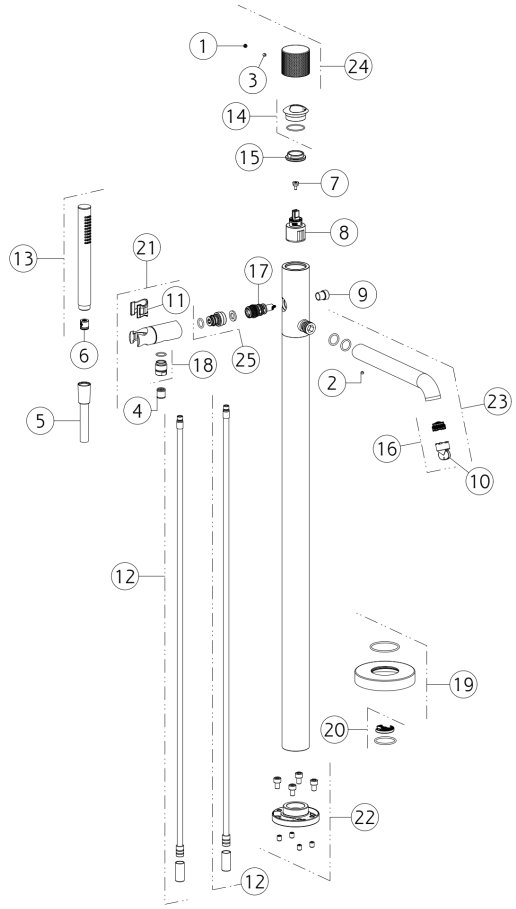

N°	Code	Beschreibung
1	SP00002	SCHRAUBENABDECKUNG
2	SP00137	SCHRAUBE
3	SP00610	SCHRAUBE
4	SP00014	RÜCKSCHLAGVENTIL
5	PF01637	SCHLAUCH
6	SP01634	STRÖMUNGS-REGULATOR
7	SP04110	ABSTANDHALTER
8	SP01605	PATRONE
9	SP00027	KNOPF
10	SP00151	SPEZIALWERKZEUG
11	SP01777	BUSCH
12	SP00083	ROHR
13	PF14371	HANDBRAUSE

N°	Code	Beschreibung
14	SP04111	FERTIGSTELLUNG RINGMUTTER
15	SP01731	BEFESTIGUNGSRINGMUTTER
16	SP01717	BELÜFTER
17	SP01296	ZUGUMLENKER
18	SP01008	BRUSTWARZE
19	SP00081	DECKEL
20	SP03478	RING
21	SP03096	FESTER HANDBRAUSEHAKEN
22	SP01633	FLANSCH
23	SP04112	KOMPLETTER AUSLAUF
24	SP04435	GRIFF
25	SP03480	BRUSTWARZE

Gessi S.p.A. Parco Gessi, 13037 Serravalle Sesia (Vercelli) Italien Tel. +39 0163 454111 Fax. +39 0163 453150 - www.gessi.com - gessi@gessi.it Die vorliegende Zeichnung darf ohne schriftliche Genehmigung der GESSI S.p.A. nicht veröffentlicht oder vervielfältigt werden. Copyright GESSI S.p.A.