GESSI

70438

GPF7043800000G000

HABITO

Gültigkeitsdatum
≥ 07/2023



Fertigmontageset für UP-Einhebelmischer Dusche/Wanne inkl. Wandanschlussbogen mit Halterung, eigensicherer Antikalk-Handbrause und Brauseschlauch 1,50m. 2-Wege Umlenkkartusche: Stellung links Handbrause, Stellung rechts freier Ausgang oben, Mittelstellung: beide Verbraucher geöffnet. Nicht eigensicher. OPTIONAL nur eigensicher durch separaten Rohrunterbrecher UPK 54057239 + Sichtteil 54058. CESELLO.

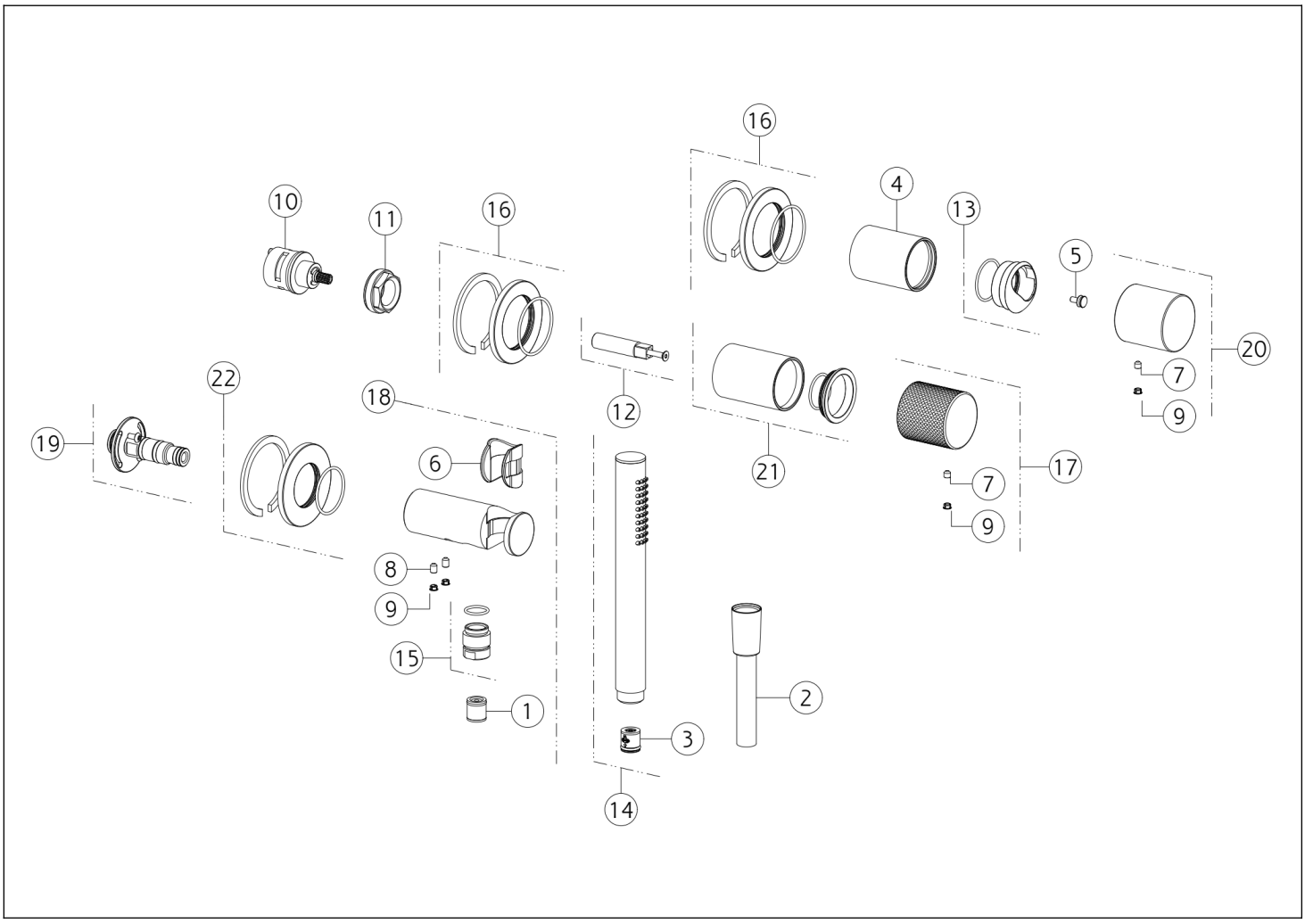

N°	Code	Beschreibung
1	SP00014	RÜCKSCHLAGVENTIL
2	PF01637	SCHLAUCH
3	SP01634	STRÖMUNGS-REGULATOR
4	SP03248	FINISHING-BUCHSE
5	SP04110	ABSTANDHALTER
6	SP01823	BUSCH
7	SP00610	SCHRAUBE
8	SP00864	SCHRAUBE
9	SP00002	SCHRAUBENABDECKUNG
10	SP01758	UMSTELLUNG
11	SP01762	BEFESTIGUNGSRINGMUTTER

N°	Code	Beschreibung
12	SP04103	ERWEITERUNG
13	SP03274	FERTIGSTELLUNG RINGMUTTER
14	PF14371	HANDBRAUSE
15	SP01008	BRUSTWARZE
16	SP03230	DECKEL
17	SP04397	GRIFF
18	SP04104	ANSCHLUSS WASSERAUSLASS MIT FESTEM HAKEN
19	SP03332	GEMEINSAM
20	SP04375	GRIFF
21	SP04105	BUSCH
22	SP03337	DECKEL

Gessi S.p.A. Parco Gessi, 13037 Serravalle Sesia (Vercelli) Italien Tel. +39 0163 454111 Fax. +39 0163 453150 - www.gessi.com - gessi@gessi.it Die vorliegende Zeichnung darf ohne schriftliche Genehmigung der GESSI S.p.A. nicht veröffentlicht oder vervielfältigt werden. Copyright GESSI S.p.A.