GESSI

70442

GPF7044200000G000

HABITO

date de validité
≥ 10/2023



Barre de douche complète avec douchette anticalcaire, flexibles 1,50 m et sortie murale coudée. CESELLO

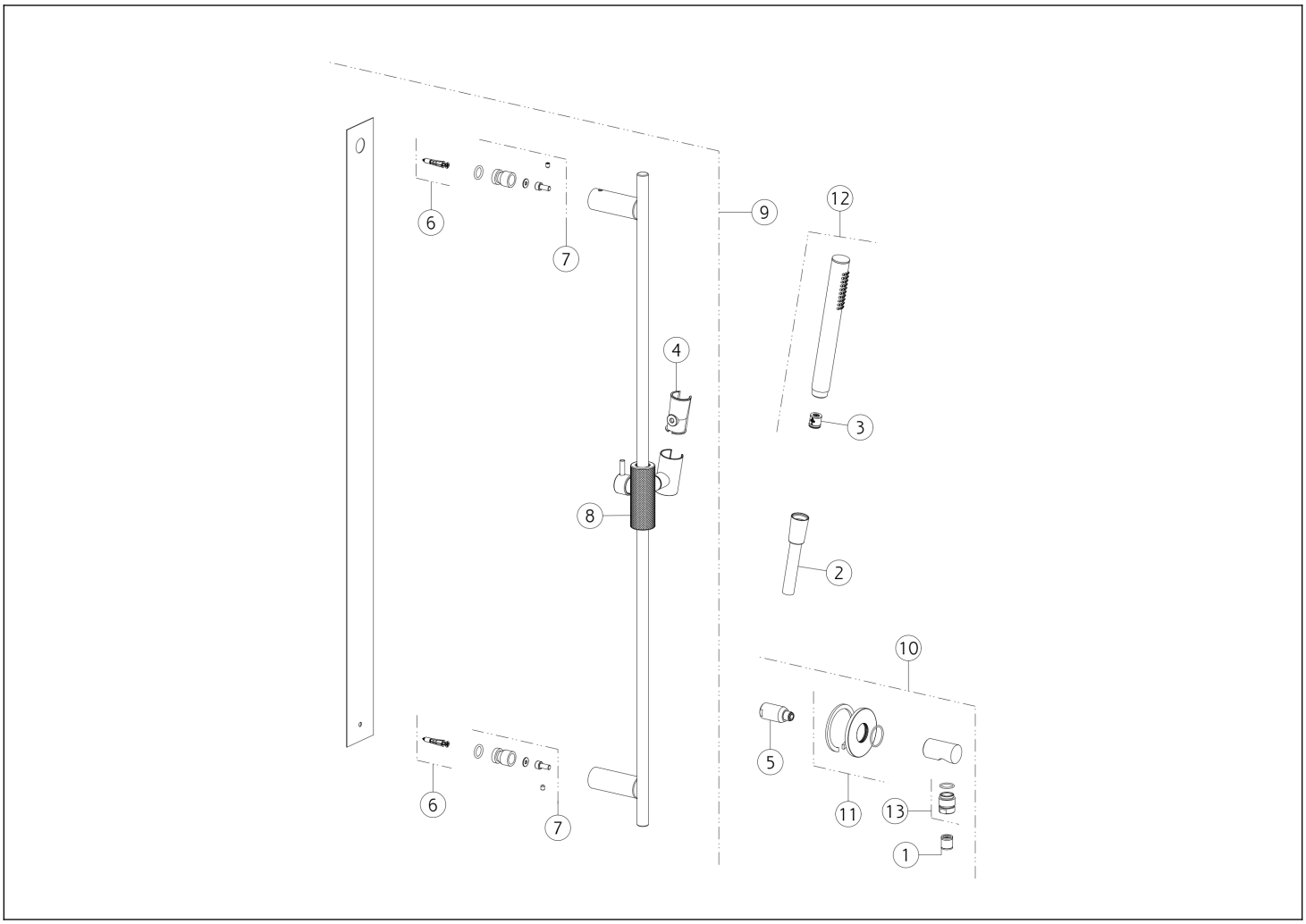

N°	Code	Description
1	SP00014	CLAPET ANTI-RETOUR
2	PF01637	TUYAU
3	SP01634	RÉGULATEUR DE DÉBIT
4	SP03468	SOUTIEN
5	SP04472	MAMELON
6	SP03514	KIT DE FIXATION
7	SP01760	KIT DE FIXATION

N°	Code	Description
8	SP04466	SUPPORT COULISSANT
9	PF70444	RAIL COULISSANT
10	PF63469	RACCORDEMENT SORTIE D'EAU
11	SP03989	COUVRIR
12	PF14371	DOUCHETTE
13	SP01008	MAMELON

 Conformément à la loi, le présent dessin ne peut être rendu public ni reproduit sans l'autorisation écrite de GESSI S.p.A. Copyright GESSI S.p.A.