GESSI

70501

GPF70501000000G000

HABITO

Gültigkeitsdatum
≥ 06/2023



Waschtisch-Einhebelmischer mit Auslauf, mit Ablaufgarnitur. 3/8 Anschluss. Tischmontage. Ausladung 131mm. RIGATO.

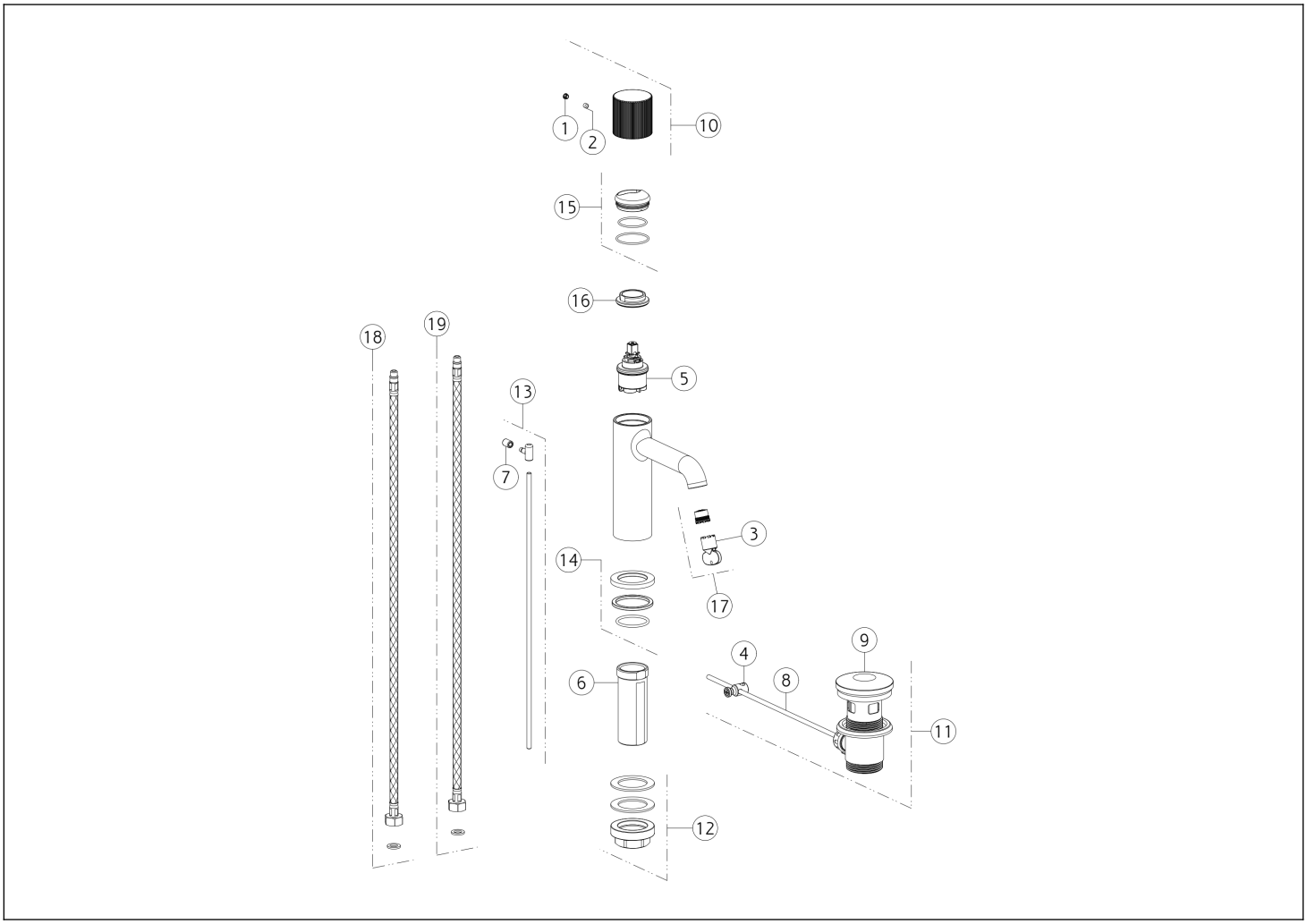

N°	Code	Beschreibung
1	SP00002	ABDECKKÄPPCHEN
2	SP00137	MADENSCHRAUBE
3	SP00504	SCHÜSSEL
4	SP00219	EXZENTERGELENK
5	SP04305	KARTUSCHE
6	SP01701	GEWINDESCHAFT
7	SP00927	UMSTELLKNOPF
8	SP00218	EXZENTERSTANGE
9	SP00772	ABLAUFSTÖPSEL
10	SP04210	GRIFF

N°	Code	Beschreibung
11	PF29263	ABLAUFGARNITUR
12	SP02370	BEFESTIGUNGSSET
13	SP02805	EXZENTERSTANGE
14	SP04095	ARMATUR-SOCKEL
15	SP02305	KARTUSCHENMUTTER-ABDECKUNG
16	SP00020	KARTUSCHENMUTTER
17	SP01608	LUFTSPRUDLER
18	SP01590	FLEX-SCHLAUCH ROT
19	SP01591	FLEX-SCHLAUCH BLAU

Gessi S.p.A. Parco Gessi, 13037 Serravalle Sesia (Vercelli) Italien Tel. +39 0163 454111 Fax. +39 0163 453150 - www.gessi.com - gessi@gessi.it Die vorliegende Zeichnung darf ohne schriftliche Genehmigung der GESSI S.p.A. nicht veröffentlicht oder vervielfältigt werden. Copyright GESSI S.p.A.