GESSI

70501

GPF70501000000G000

HABITO

date de validité
≥ 06/2023



Mitigeur lavabo avec vidage et flexibles de raccordement. RIGATO

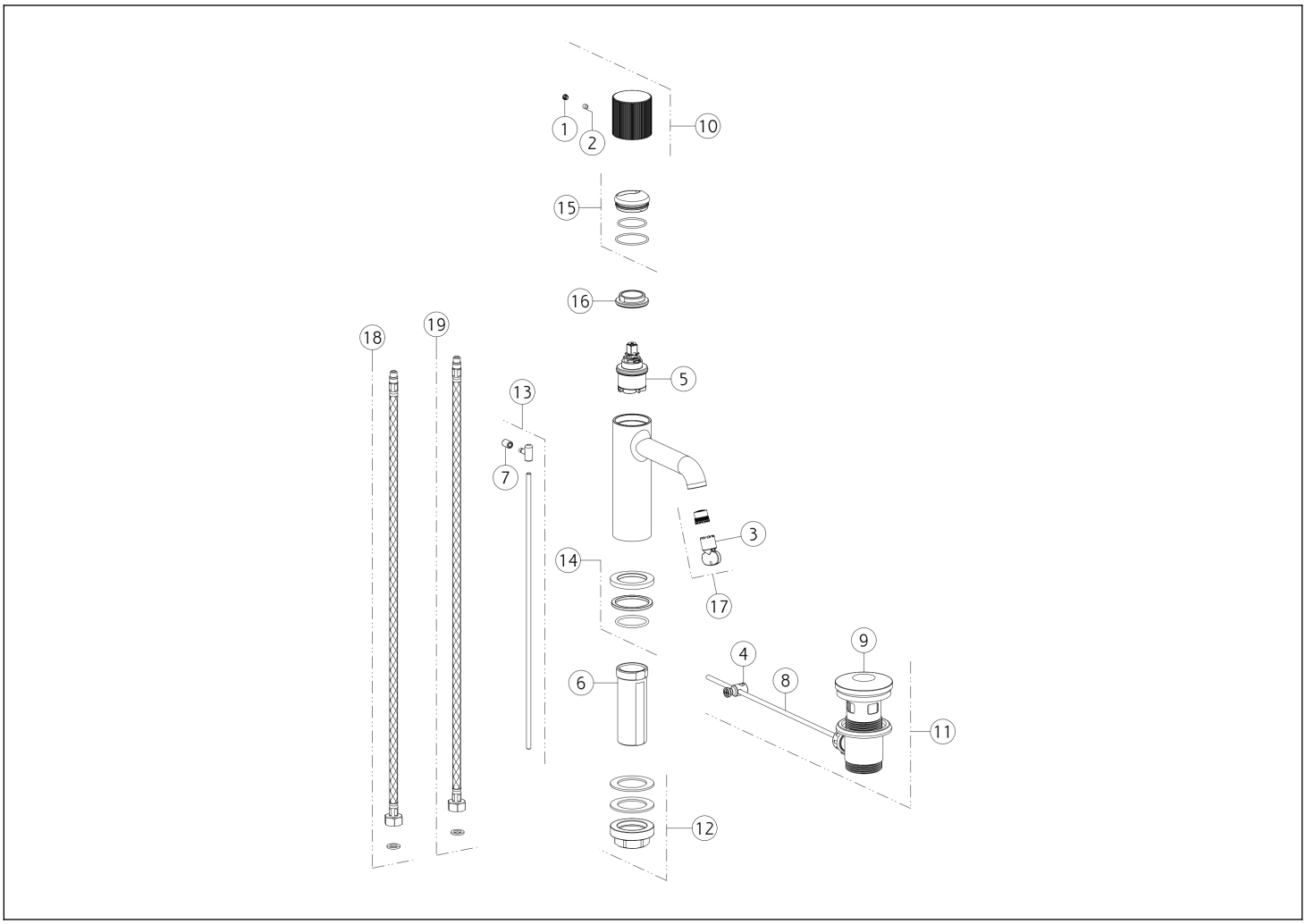

N°	Code	Description
1	SP00002	BOUCHON CACHE-VIS SANS TÊTE
2	SP00137	VIS SANS TÊTE
3	SP00504	CLÉ
4	SP00219	ARTICULATION
5	SP04305	CARTOUCHE
6	SP01701	TIGE
7	SP00927	BOUTON
8	SP00218	BARRE
9	SP00772	BOUCHON DE BONDE
10	SP04210	MANETTE

N°	Code	Description
11	PF29263	BONDE
12	SP02370	KIT DE FIXATION
13	SP02805	TIRETTE
14	SP04095	BASETTE
15	SP02305	CACHE-ÉCROU
16	SP00020	ÉCROU DE SERRAGE DE CARTOUCHE
17	SP01608	MOUSSEUR
18	SP01590	FLEXIBLE D'ALIMENTATION ROUGE
19	SP01591	FLEXIBLE D'ALIMENTATION BLEU

Gessi S.p.A. Parco Gessi, 13037 Serravalle Sesia (Vercelli) Italie Tél. +39 0163 454111 Fax. +39 0163 453150 - www.gessi.com - gessi@gessi.it Conformément à la loi, le présent dessin ne peut être rendu public ni reproduit sans l'autorisation écrite de GESSI S.p.A. Copyright GESSI S.p.A.