GESSI

70503

GPF70503000000G000

HABITO

data di validità
≥ 11/2023



Miscelatore lavabo alto con scarico e flessibili di collegamento. RIGATO

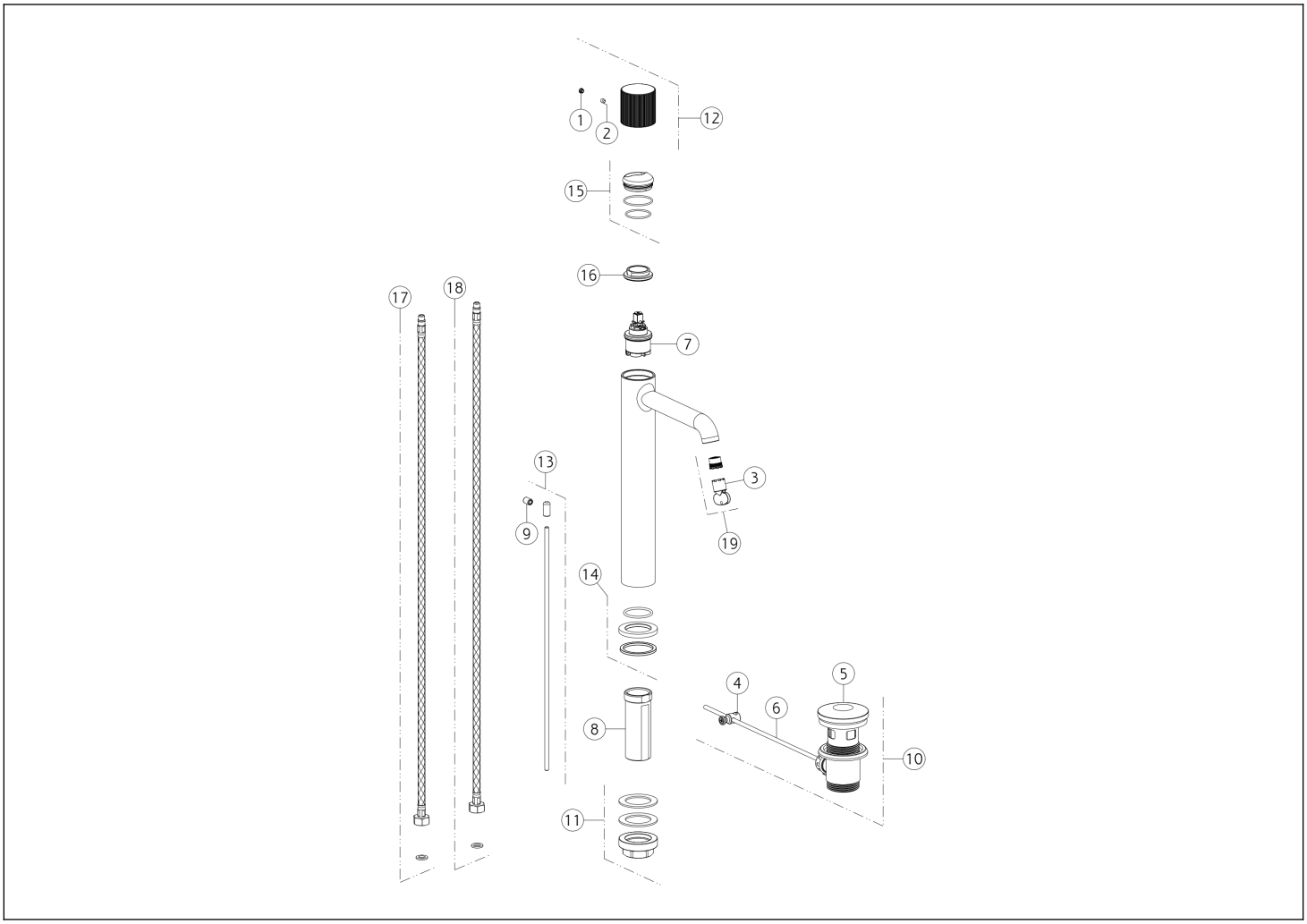

N°	Codice	Descrizione
1	SP00002	TAPPINO COPRI GRANO
2	SP00137	GRANO
3	SP00504	CHIAVE
4	SP00219	SNODO
5	SP00772	TAPPO PILETTA
6	SP00218	ASTA
7	SP04305	CARTUCCIA
8	SP01701	GAMBO
9	SP00927	POMOLO
10	PF29263	PILETTA

N°	Codice	Descrizione
11	SP02370	SET DI FISSAGGIO
12	SP04210	MANIGLIA
13	SP02805	ASTA SALTERELLO
14	SP04095	BASETTA
15	SP02305	COPRIGHIERA
16	SP00020	GHIERA SERRAGGIO CARTUCCIA
17	SP01287	FLESSIBILE ALIMENTAZIONE ROSSO
18	SP01286	FLESSIBILE ALIMENTAZIONE BLU
19	SP01608	AERATORE

Gessi S.p.A. Parco Gessi, 13037 Serravalle Sesia (Vercelli) Italia Tel.+39 0163 454111 Fax.+39 0163 453150 - www.gessi.com - gessi@gessi.it Il presente disegno a termine di legge non puo' essere reso pubblico o riprodotto senza l'autorizzazione scritta della GESSI S.p.A. copyright GESSI S.p.A.