GESSI

70505

GPF70505000000G000

HABITO

Gültigkeitsdatum
≥ 06/2023



Waschtisch-Einhebelmischer mittlere Version mit Auslauf, mit Ablaufgarnitur. 3/8 Anschluss. Tischmontage. Ausladung 164mm. RIGATO.

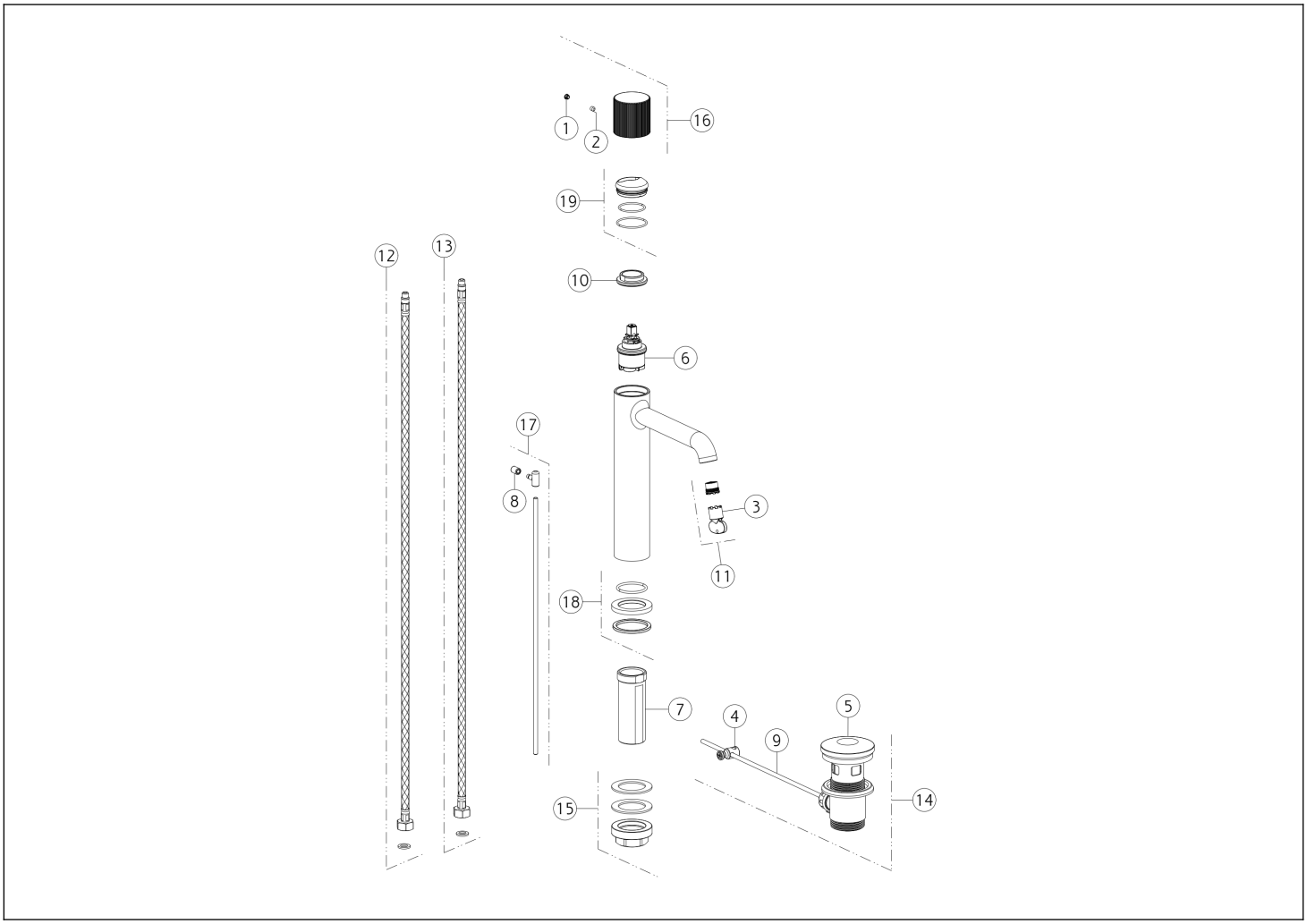

N°	Code	Beschreibung
1	SP00002	ABDECKKÄPPCHEN
2	SP00137	MADENSCHRAUBE
3	SP00504	SCHÜSSEL
4	SP00219	EXZENTERGELENK
5	SP00772	ABLAUFSTÖPSEL
6	SP04305	KARTUSCHE
7	SP01701	GEWINDESCHAFT
8	SP00927	UMSTELLKNOPF
9	SP00218	EXZENTERSTANGE
10	SP00020	KARTUSCHENMUTTER

N°	Code	Beschreibung
11	SP01608	LUFTSPRUDLER
12	SP01287	FLEX-SCHLAUCH ROT
13	SP01286	FLEX-SCHLAUCH BLAU
14	PF29263	ABLAUFGARNITUR
15	SP02370	BEFESTIGUNGSSET
16	SP04210	GRIFF
17	SP02805	EXZENTERSTANGE
18	SP04095	ARMATUR-SOCKEL
19	SP02305	KARTUSCHENMUTTER-ABDECKUNG

Gessi S.p.A. Parco Gessi, 13037 Serravalle Sesia (Vercelli) Italien Tel. +39 0163 454111 Fax. +39 0163 453150 - www.gessi.com - gessi@gessi.it Die vorliegende Zeichnung darf ohne schriftliche Genehmigung der GESSI S.p.A. nicht veröffentlicht oder vervielfältigt werden. Copyright GESSI S.p.A.