GESSI

70507

GPF70507000000G000

HABITO

Gültigkeitsdatum
≥ 07/2023



Bidet-Einhebelmischer mit Auslauf, mit Ablaufgarnitur. 3/8 Anschluss. Tischmontage. Ausladung 111mm. RIGATO.

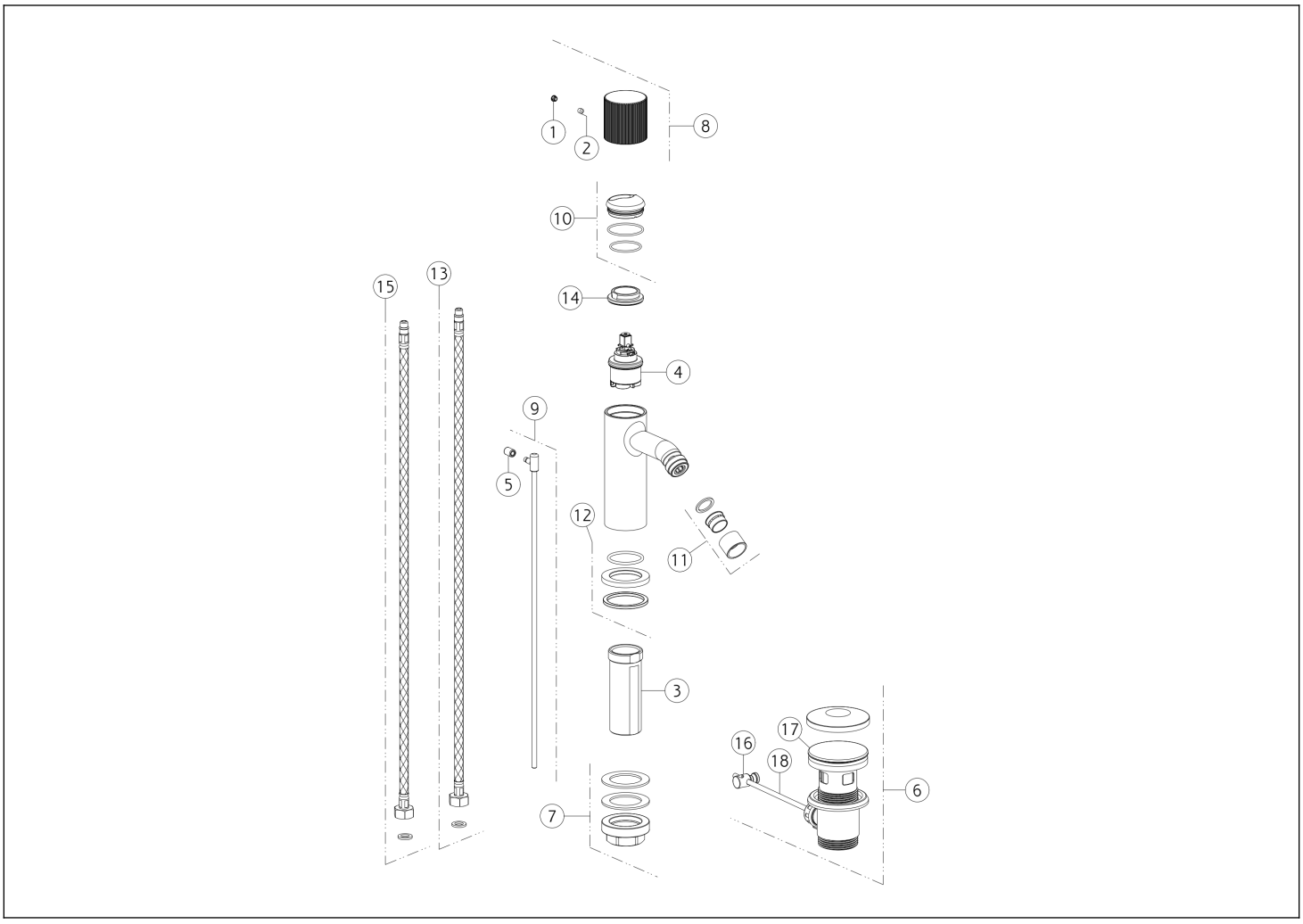

N°	Code	Beschreibung
1	SP00002	ABDECKKÄPPCHEN
2	SP00610	MADENSCHRAUBE
3	SP01701	GEWINDESCHAFT
4	SP04305	KARTUSCHE
5	SP00927	UMSTELLKNOPF
6	PF29264	ABLAUFGARNITUR
7	SP02370	BEFESTIGUNGSSET
8	SP04210	GRIFF
9	SP02805	EXZENTERSTANGE

N°	Code	Beschreibung
10	SP02305	KARTUSCHENMUTTER-ABDECKUNG
11	SP04101	LUFTSPRUDLER
12	SP04095	ARMATUR-SOCKEL
13	SP01591	FLEX-SCHLAUCH BLAU
14	SP00020	KARTUSCHENMUTTER
15	SP01590	FLEX-SCHLAUCH ROT
16	SP00219	EXZENTERGELENK
17	SP00772	ABLAUFSTÖPSEL
18	SP00218	EXZENTERSTANGE

Gessi S.p.A. Parco Gessi, 13037 Serravalle Sesia (Vercelli) Italien Tel. +39 0163 454111 Fax. +39 0163 453150 - www.gessi.com - gessi@gessi.it Die vorliegende Zeichnung darf ohne schriftliche Genehmigung der GESSI S.p.A. nicht veröffentlicht oder vervielfältigt werden. Copyright GESSI S.p.A.