GESSI

70507

GPF70507000000G000

HABITO

fecha de validez
≥ 07/2023



Mezclador de bidet con desagüe con flexibles de acoplamiento. RIGATO

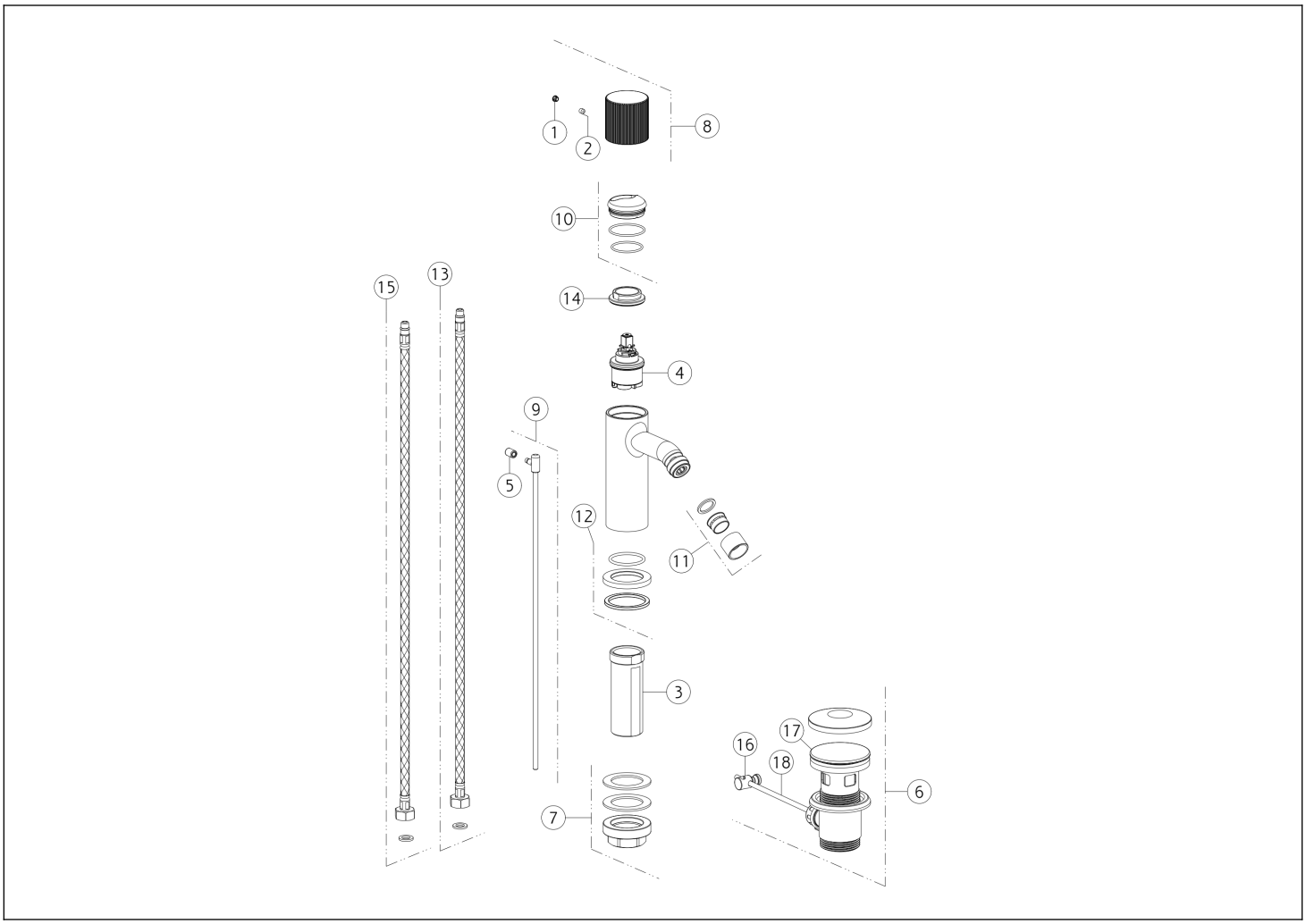

N°	Código	Descripción
1	SP00002	TAPA DE TORNILLO
2	SP00610	TORNILLO
3	SP01701	PIERNA
4	SP04305	CARTUCHO
5	SP00927	PERILLA
6	PF29264	RESIDUOS DE CUENCA
7	SP02370	SET DE FIJACIÓN
8	SP04210	ASA
9	SP02805	TIRAR DE LA CAÑA

N°	Código	Descripción
10	SP02305	TUERCA ANULAR DE ACABADO
11	SP04101	AIREADOR COMPLETO
12	SP04095	BASE
13	SP01591	MANGUERA DE SUMINISTRO BLU
14	SP00020	TUERCA ANULAR DE FIJACIÓN
15	SP01590	MANGUERA DE SUMINISTRO ROJA
16	SP00219	ARTICULACIÓN
17	SP00772	TAPÓN
18	SP00218	BARRA

Gessi S.p.A. Parco Gessi, 13037 Serravalle Sesia (Vercelli) Italia Tel. +39 0163 454111 Fax. +39 0163 453150 - www.gessi.com - gessi@gessi.it El presente diseño, de conformidad con la legislación vigente, no puede hacerse público ni reproducirse sin la autorización por escrito de GESSI S.p.A. Copyright GESSI S.p.A.