GESSI

70507

GPF70507000000G000

HABITO

date de validité
≥ 07/2023



Mitigeur bidet avec vidage et flexibles de raccordement. RIGATO

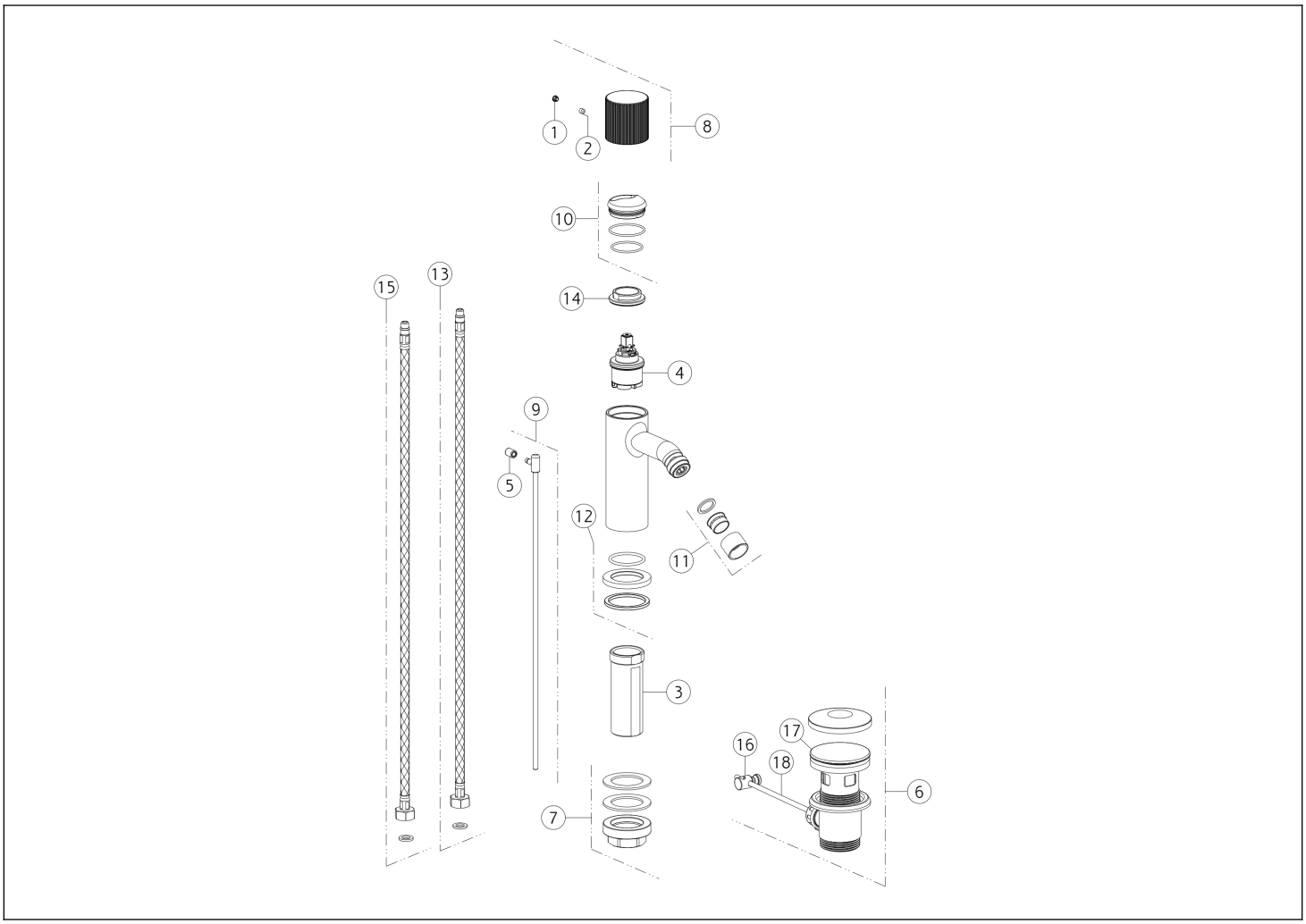

N°	Code	Description
1	SP00002	BOUCHON CACHE-VIS SANS TÊTE
2	SP00610	VIS SANS TÊTE
3	SP01701	TIGE
4	SP04305	CARTOUCHE
5	SP00927	BOUTON
6	PF29264	BONDE
7	SP02370	KIT DE FIXATION
8	SP04210	MANETTE
9	SP02805	TIRETTE

N°	Code	Description
10	SP02305	CACHE-ÉCROU
11	SP04101	MOUSSEUR COMPLET
12	SP04095	BASETTE
13	SP01591	FLEXIBLE D'ALIMENTATION BLEU
14	SP00020	ÉCROU DE SERRAGE DE CARTOUCHE
15	SP01590	FLEXIBLE D'ALIMENTATION ROUGE
16	SP00219	ARTICULATION
17	SP00772	BOUCHON DE BONDE
18	SP00218	BARRE

Gessi S.p.A. Parco Gessi, 13037 Serravalle Sesia (Vercelli) Italie Tél. +39 0163 454111 Fax. +39 0163 453150 - www.gessi.com - gessi@gessi.it Conformément à la loi, le présent dessin ne peut être rendu public ni reproduit sans l'autorisation écrite de GESSI S.p.A. Copyright GESSI S.p.A.