GESSI

70534

GPF7053400000G000

HABITO

date de validité
≥ 10/2023



Partie apparente pour mitigeur thermostatique douche mural 2 sorties. RIGATO

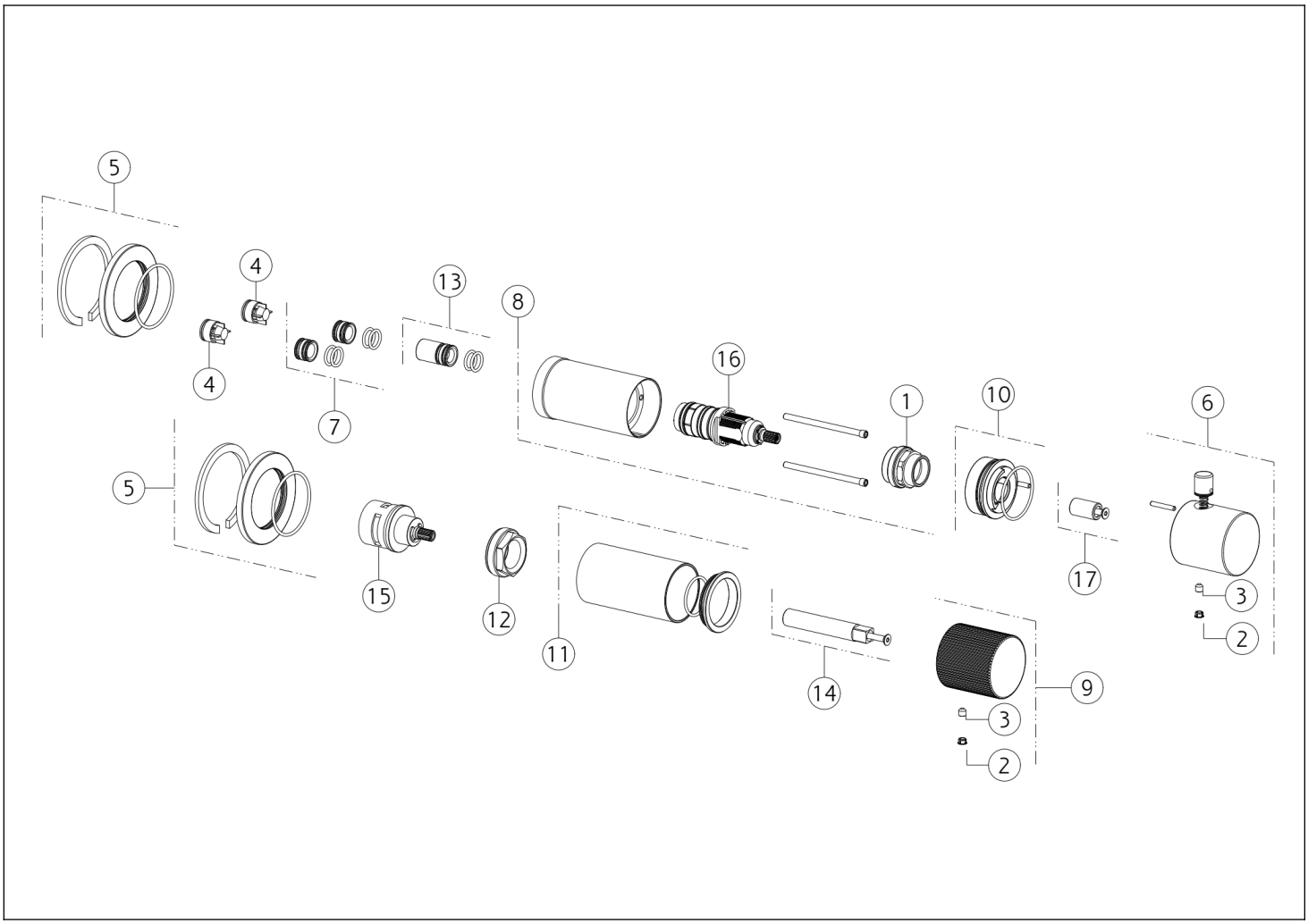

N°	Code	Description
1	SP01185	BAGUE DE FIXATION
2	SP00002	COUVERCLE DE VIS
3	SP00610	VIS
4	SP01784	CLAPET ANTI-RETOUR
5	SP03230	COUVRIR
6	SP04412	MANCHE
7	SP01783	ARTICULATION
8	SP03285	CORPS
9	SP04398	MANCHE

N°	Code	Description
10	SP01781	ANNEAU INDICATEUR
11	SP04183	DOUILLE DE FINITION
12	SP01762	BAGUE DE FIXATION
13	SP01730	ARTICULATION
14	SP04182	EXTENSION
15	SP01793	INVERSEUR
16	SP01184	CARTOUCHE THERMOSTATIQUE
17	SP01779	EXTENSION

Gessi S.p.A. Parco Gessi, 13037 Serravalle Sesia (Vercelli) Italie Tél. +39 0163 454111 Fax. +39 0163 453150 - www.gessi.com - gessi@gessi.it Conformément à la loi, le présent dessin ne peut être rendu public ni reproduit sans l'autorisation écrite de GESSI S.p.A. Copyright GESSI S.p.A.