GESSI

70538

GPF7053800000G000

HABITO

date de validité
≥ 07/2023



Partie apparente mitigeur de baignoire mural 2 sorties, avec inverseur, prise d'eau, support pour douchette et douchette.
RIGATO

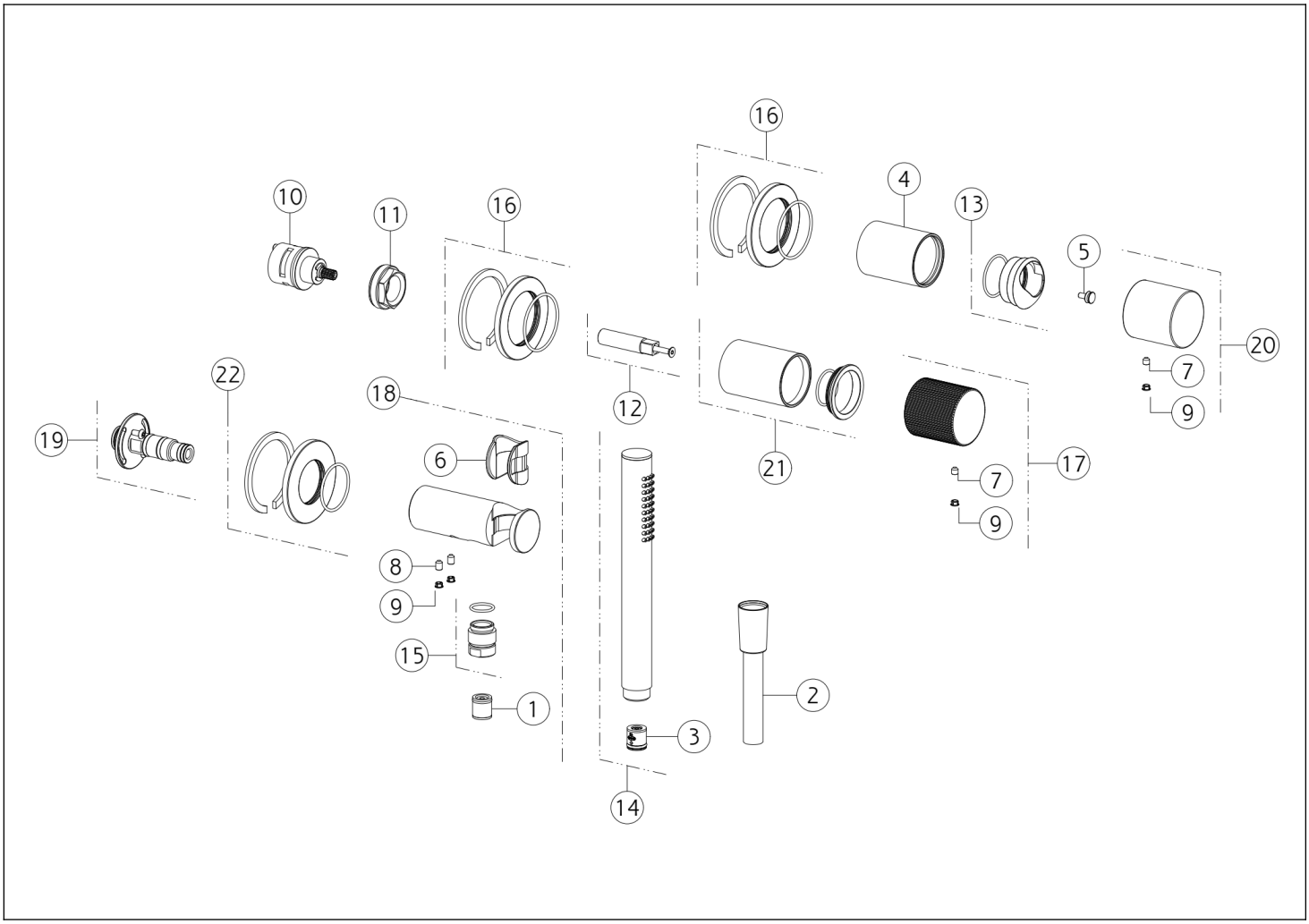

N°	Code	Description
1	SP00014	CLAPET ANTI-RETOUR
2	PF01637	TUYAU
3	SP01634	RÉGULATEUR DE DÉBIT
4	SP03248	DOUILLE DE FINITION
5	SP04110	ENTRETOISE
6	SP01823	BUISSON
7	SP00610	VIS
8	SP00864	VIS
9	SP00002	COUVERCLE DE VIS
10	SP01758	INVERSEUR
11	SP01762	BAGUE DE FIXATION

N°	Code	Description
12	SP04103	EXTENSION
13	SP03274	BAGUE DE FINITION
14	PF14371	DOUCHETTE
15	SP01008	MAMELON
16	SP03230	COUVRIR
17	SP04398	MANCHE
18	SP04104	RACCORDEMENT SORTIE D'EAU AVEC CROCHET FIXE
19	SP03332	ARTICULATION
20	SP04375	MANCHE
21	SP04105	BUISSON
22	SP03337	COUVRIR

Gessi S.p.A. Parco Gessi, 13037 Serravalle Sesia (Vercelli) Italie Tél. +39 0163 454111 Fax. +39 0163 453150 - www.gessi.com - gessi@gessi.it Conformément à la loi, le présent dessin ne peut être rendu public ni reproduit sans l'autorisation écrite de GESSI S.p.A. Copyright GESSI S.p.A.