GESSI

70588

GPF7058800000G000

HABITO

data di validità
≥ 07/2023



Parte esterna miscelatore lavabo da parete. RIGATO

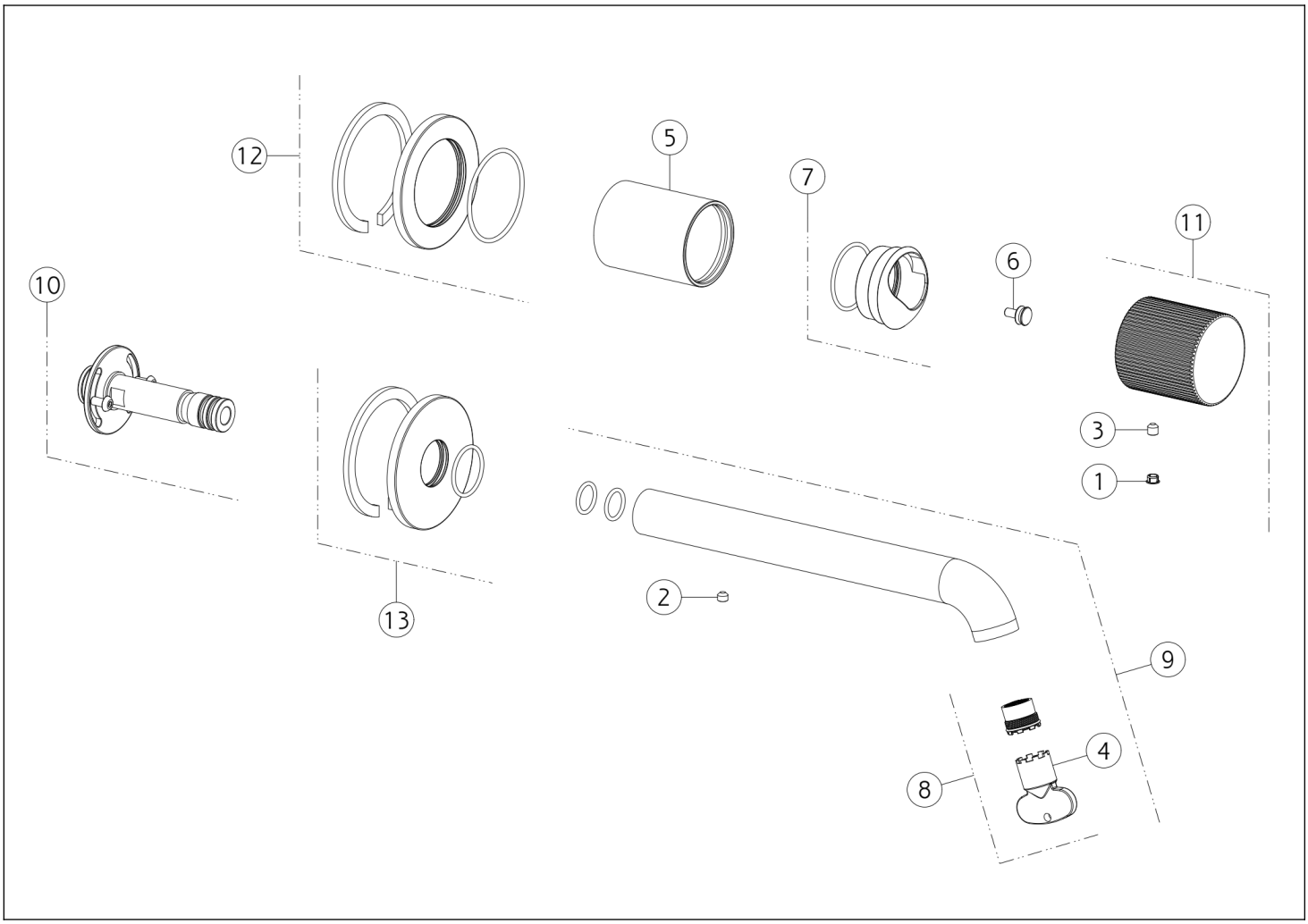

N°	Codice	Descrizione
1	SP00002	TAPPINO COPRI GRANO
2	SP00137	GRANO
3	SP00610	GRANO
4	SP00504	CHIAVE
5	SP03248	BOCCOLA IN FINITURA
6	SP04110	DISTANZIALE
7	SP03274	COPRIGHIERA

N°	Codice	Descrizione
8	SP01608	AERATORE
9	SP04096	BOCCA COMPLETA
10	SP03328	INNESTO
11	SP04379	MANIGLIA
12	SP03230	ROSONE
13	SP04381	ROSONE

Gessi S.p.A. Parco Gessi, 13037 Serravalle Sesia (Vercelli) Italia Tel.+39 0163 454111 Fax.+39 0163 453150 - www.gessi.com - gessi@gessi.it Il presente disegno a termine di legge non puo' essere reso pubblico o riprodotto senza l'autorizzazione scritta della GESSI S.p.A. copyright GESSI S.p.A.