GESSI

70602

GPF70602000000G000

HABITO

Gültigkeitsdatum
≥ 06/2023



Waschtisch-Einhebelmischer mit Auslauf, ohne Ablaufgarnitur. 3/8 Anschluss. Tischmontage. Ausladung 131mm. DIAMANTATO.

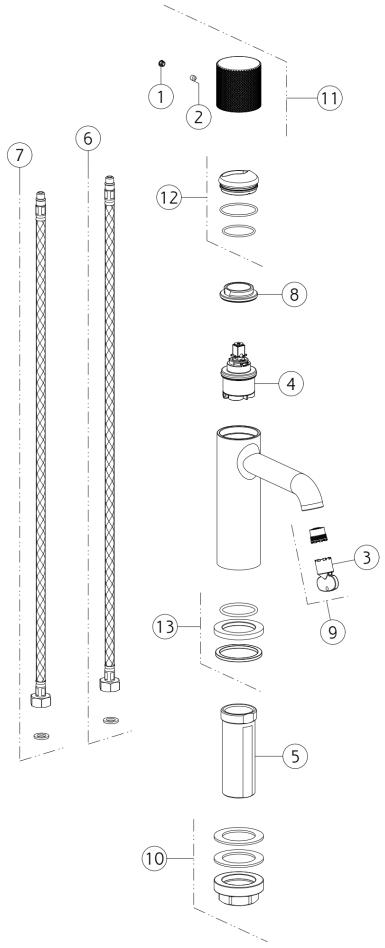

N°	Code	Beschreibung
1	SP00002	SCHRAUBENABDECKUNG
2	SP00137	SCHRAUBE
3	SP00504	SPEZIALWERKZEUG
4	SP04305	PATRONE
5	SP01701	SCHENKEL
6	SP01591	BLU ZULAUFSCHLAUCH
7	SP01590	ROTER ZULAUFSCHLAUCH

N°	Code	Beschreibung
8	SP00020	BEFESTIGUNGSRINGMUTTER
9	SP01608	BELÜFTER
10	SP02370	BEFESTIGUNGSSATZ
11	SP04211	GRIFF
12	SP02305	FERTIGSTELLUNG RINGMUTTER
13	SP04095	BASIS

Gessi S.p.A. Parco Gessi, 13037 Serravalle Sesia (Vercelli) Italien Tel. +39 0163 454111 Fax. +39 0163 453150 - www.gessi.com - gessi@gessi.it Die vorliegende Zeichnung darf ohne schriftliche Genehmigung der GESSI S.p.A. nicht veröffentlicht oder vervielfältigt werden. Copyright GESSI S.p.A.