GESSI

70603

GPF70603000000G000

HABITO

Gültigkeitsdatum
≥ 06/2023



Waschtisch-Einhebelmischer hohe Version mit Auslauf, mit Ablaufgarnitur. 3/8 Anschluss. Tischmontage. Ausladung 164mm. DIAMANTATO.

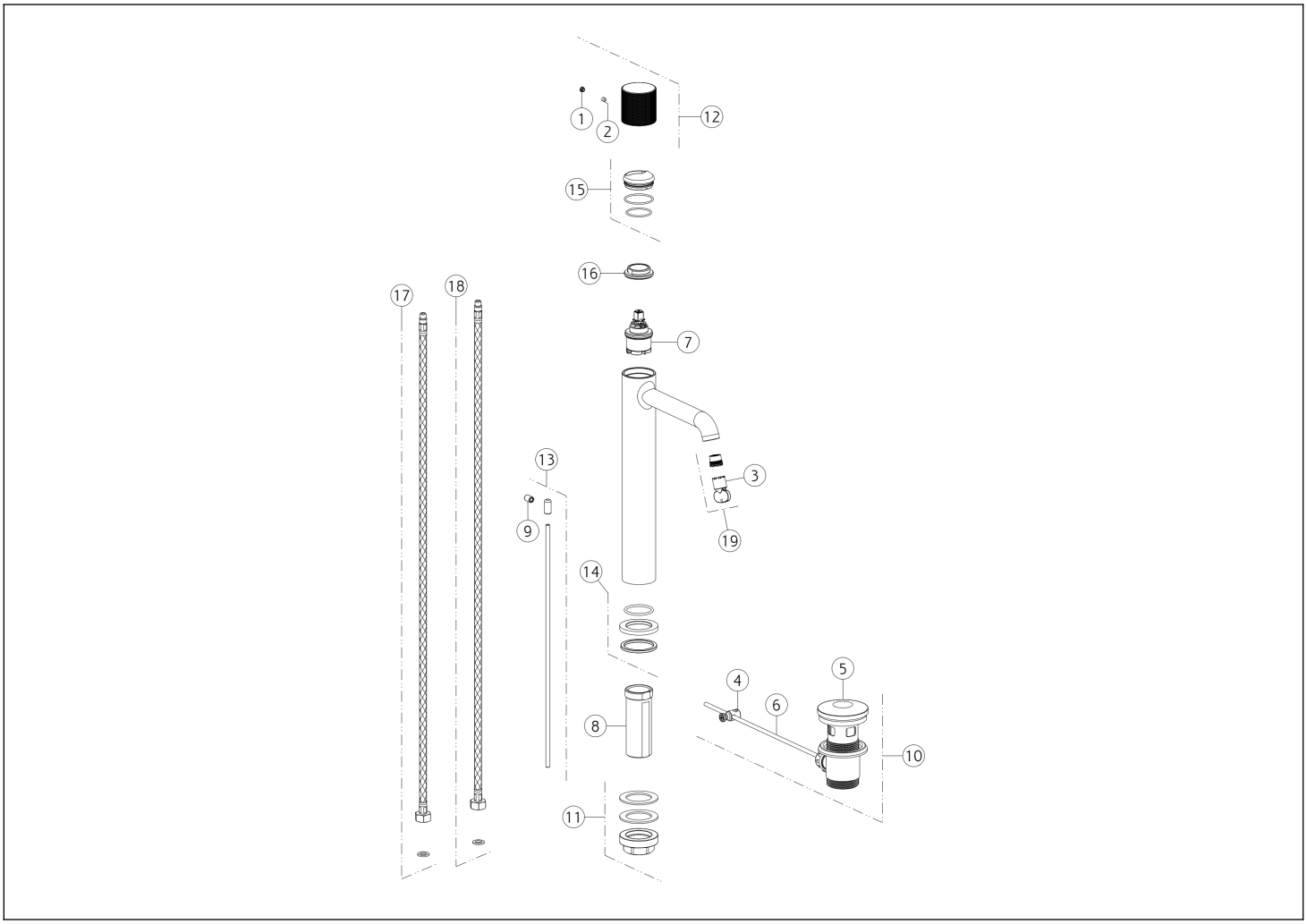

N°	Code	Beschreibung
1	SP00002	SCHRAUBENABDECKUNG
2	SP00137	SCHRAUBE
3	SP00504	SPEZIALWERKZEUG
4	SP00219	GEMEINSAM
5	SP00772	STECKER
6	SP00218	STANGE
7	SP04305	PATRONE
8	SP01701	SCHENKEL
9	SP00927	KNOPF
10	PF29263	BASIN-ABFÄLLE

N°	Code	Beschreibung
11	SP02370	BEFESTIGUNGSSATZ
12	SP04211	GRIFF
13	SP02805	ZUGSTANGE
14	SP04095	BASIS
15	SP02305	FERTIGSTELLUNG RINGMUTTER
16	SP00020	BEFESTIGUNGSRINGMUTTER
17	SP01287	ROTER ZULAUFSCHLAUCH
18	SP01286	BLU ZULAUFSCHLAUCH
19	SP01608	BELÜFTER

Gessi S.p.A. Parco Gessi, 13037 Serravalle Sesia (Vercelli) Italien Tel. +39 0163 454111 Fax. +39 0163 453150 - www.gessi.com - gessi@gessi.it Die vorliegende Zeichnung darf ohne schriftliche Genehmigung der GESSI S.p.A. nicht veröffentlicht oder vervielfältigt werden. Copyright GESSI S.p.A.