GESSI

70604

GPF70604000000G000

HABITO

Gültigkeitsdatum
≥ 05/2023



Waschtisch-Einhebelmischer hohe Version mit Auslauf, ohne Ablaufgarnitur. 3/8 Anschluss. Tischmontage. Ausladung 164mm. DIAMANTATO.

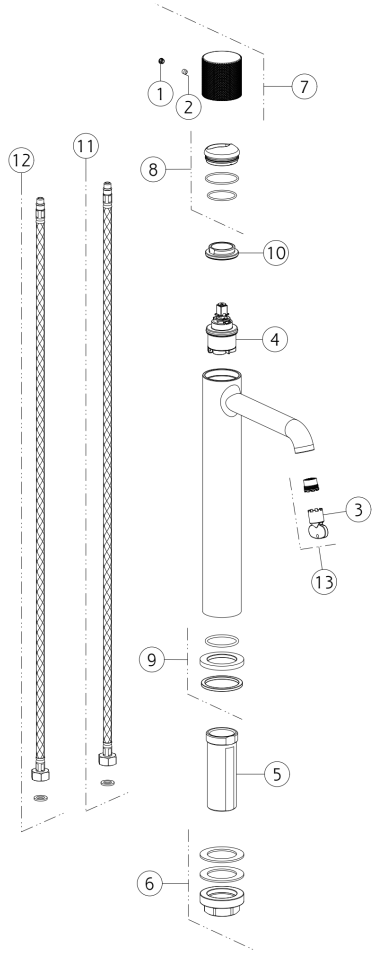

N°	Code	Beschreibung
1	SP00002	SCHRAUBENABDECKUNG
2	SP00137	SCHRAUBE
3	SP00504	SPEZIALWERKZEUG
4	SP04305	PATRONE
5	SP01701	SCHENKEL
6	SP02370	BEFESTIGUNGSSATZ
7	SP04211	GRIFF

N°	Code	Beschreibung
8	SP02305	FERTIGSTELLUNG RINGMUTTER
9	SP04095	BASIS
10	SP00020	BEFESTIGUNGSRINGMUTTER
11	SP01286	BLU ZULAUFSCHLAUCH
12	SP01287	ROTER ZULAUFSCHLAUCH
13	SP01608	BELÜFTER

Gessi S.p.A. Parco Gessi, 13037 Serravalle Sesia (Vercelli) Italien Tel. +39 0163 454111 Fax. +39 0163 453150 - www.gessi.com - gessi@gessi.it Die vorliegende Zeichnung darf ohne schriftliche Genehmigung der GESSI S.p.A. nicht veröffentlicht oder vervielfältigt werden. Copyright GESSI S.p.A.