GESSI

# 70606

GPF70606000000G000

## HABITO

fecha de validez
≥ 07/2023



Mezclador lavabo medio sin desagüe con flexibles de acoplamiento. DIAMANTATO

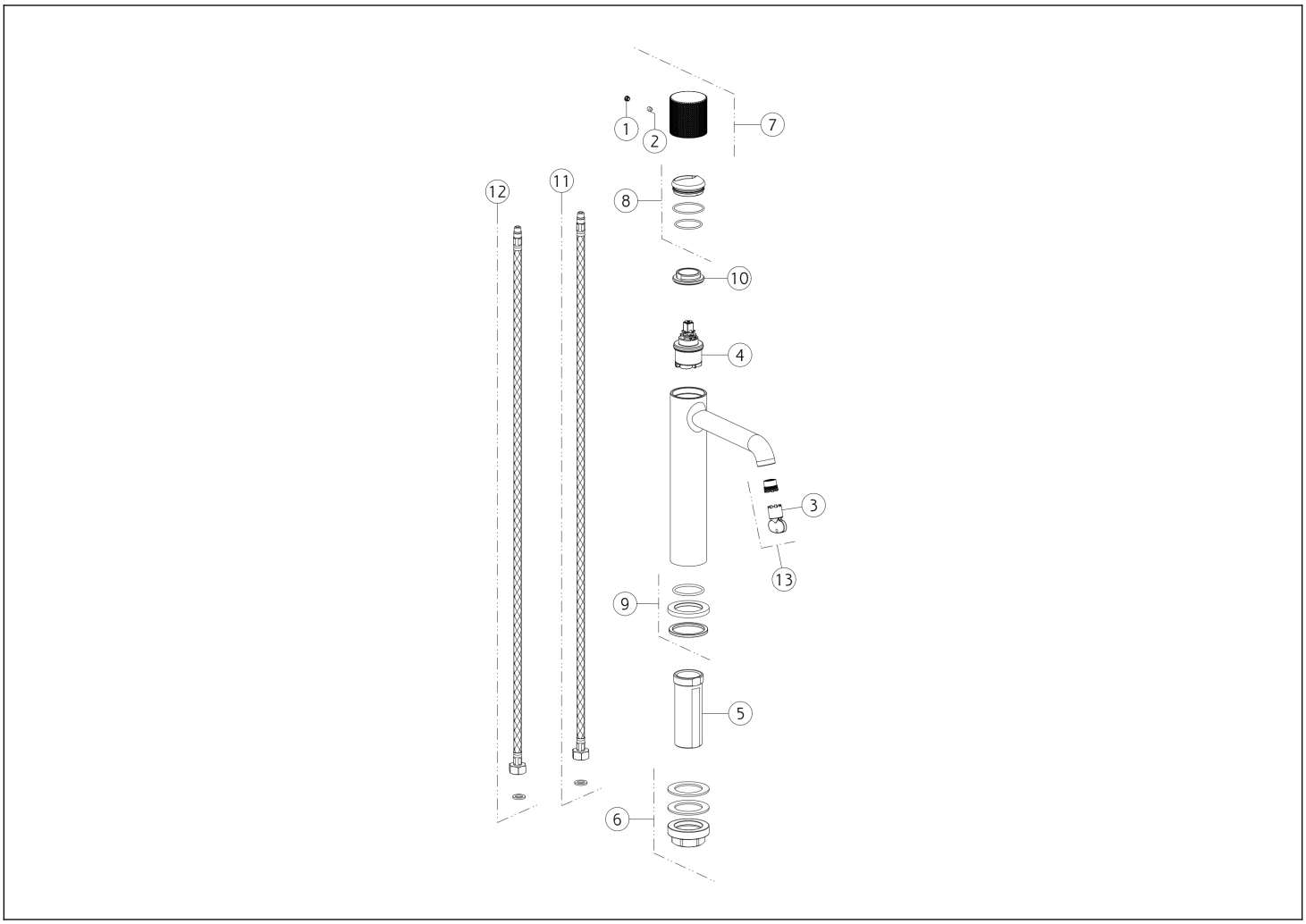


| N° | Código | Descripción |
|---|---|---|
| 1 | SP00002 | TAPA DE TORNILLO |
| 2 | SP00137 | TORNILLO |
| 3 | SP00504 | HERRAMIENTA ESPECIAL |
| 4 | SP04305 | CARTUCHO |
| 5 | SP01701 | PIERNA |
| 6 | SP02370 | SET DE FIJACIÓN |
| 7 | SP04211 | ASA |

| N° | Código | Descripción |
|---|---|---|
| 8 | SP02305 | TUERCA ANULAR DE ACABADO |
| 9 | SP04095 | BASE |
| 10 | SP00020 | TUERCA ANULAR DE FIJACIÓN |
| 11 | SP01286 | MANGUERA DE SUMINISTRO BLU |
| 12 | SP01287 | MANGUERA DE SUMINISTRO ROJA |
| 13 | SP01608 | AIREADOR |

 El presente diseño, de conformidad con la legislación vigente, no puede hacerse público ni reproducirse sin la autorización por escrito de GESSI S.p.A. Copyright GESSI S.p.A.