GESSI

70607

GPF70607000000G000

HABITO

data di validità
≥ 06/2023



Miscelatore bidet con scarico con flessibili di collegamento. DIAMANTATO

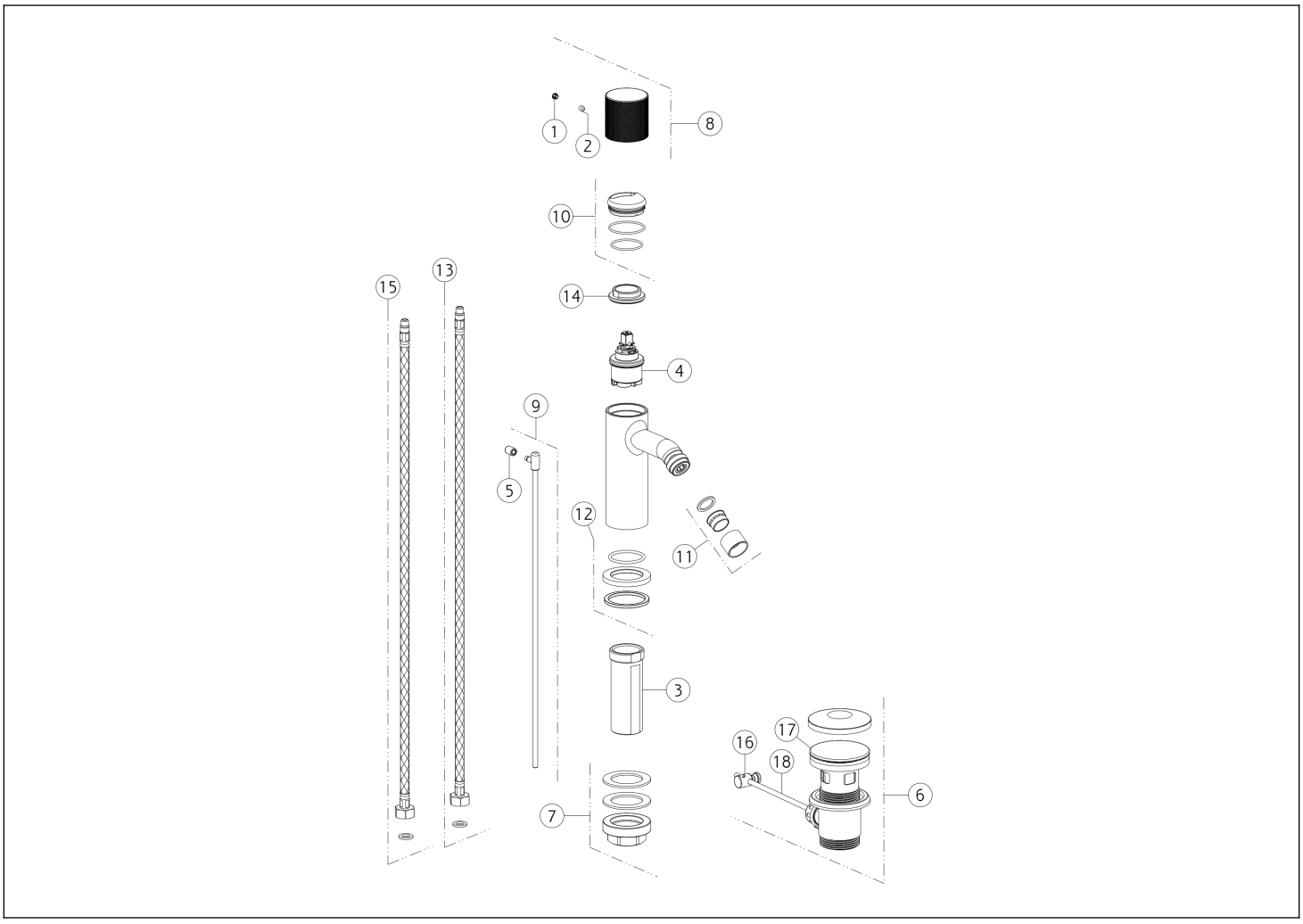

N°	Codice	Descrizione
1	SP00002	TAPPINO COPRI GRANO
2	SP00610	GRANO
3	SP01701	GAMBO
4	SP04305	CARTUCCIA
5	SP00927	POMOLO
6	PF29264	PILETTA
7	SP02370	SET DI FISSAGGIO
8	SP04211	MANIGLIA
9	SP02805	ASTA SALTERELLO

N°	Codice	Descrizione
10	SP02305	COPRIGHIERA
11	SP04101	AERATORE COMPLETO
12	SP04095	BASETTA
13	SP01591	FLESSIBILE ALIMENTAZIONE BLU
14	SP00020	GHIERA SERRAGGIO CARTUCCIA
15	SP01590	FLESSIBILE ALIMENTAZIONE ROSSO
16	SP00219	SNODO
17	SP00772	TAPPO PILETTA
18	SP00218	ASTA

 Il presente disegno a termine di legge non puo' essere reso pubblico o riprodotto senza l'autorizzazione scritta della GESSI S.p.A. copyright GESSI S.p.A.