GESSI

70638

GPF7063800000G000

HABITO

fecha de validez
≥ 10/2023



Parte externa mezclador ducha de pared con 2 salidas , con desviador, toma de agua, suporte para teleducha y teleducha DIAMANTATO

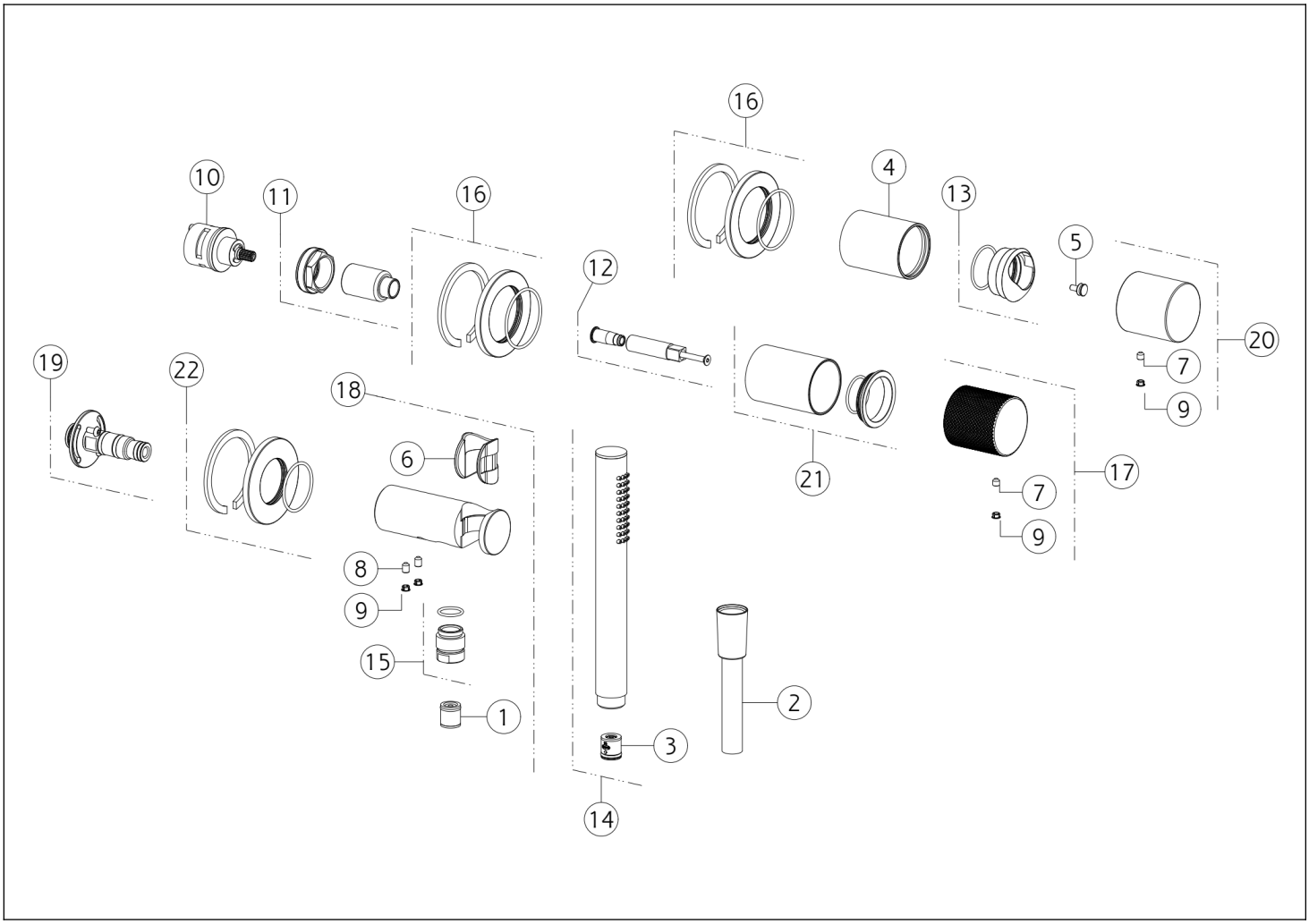

N°	Código	Descripción
1	SP00014	VÁLVULA ANTIRRETORNO
2	PF01637	MANGUERA
3	SP01634	REGULADOR DE FLUJO
4	SP03248	BUJE DE ACABADO
5	SP04110	ESPACIADOR
6	SP01823	ARBUSTO
7	SP00610	TORNILLO
8	SP00864	TORNILLO
9	SP00002	TAPA DE TORNILLO
10	SP01758	DESVIADOR
11	SP01762	TUERCA ANULAR DE FIJACIÓN

N°	Código	Descripción
12	SP04103	EXTENSIÓN
13	SP03274	TUERCA ANULAR DE ACABADO
14	PF14371	DUCHA DE MANO
15	SP01008	PEZÓN
16	SP03230	CUBRIR
17	SP04399	ASA
18	SP04104	CONEXIÓN SALIDA DE AGUA CON GANCHO FIJO
19	SP03332	ARTICULACIÓN
20	SP04380	ASA
21	SP04105	ARBUSTO
22	SP03337	CUBRIR

 El presente diseño, de conformidad con la legislación vigente, no puede hacerse público ni reproducirse sin la autorización por escrito de GESSI S.p.A. Copyright GESSI S.p.A.