GESSI

70679

GPF7067900000G000

HABITO

Gültigkeitsdatum
≥ 12/2023



Fertigmontageset für UP-Einhebelmischer Dusche/Wanne. 2-Wege Umlenkkartusche: Stellung links Ausgang oben, Stellung rechts Ausgang unten, Mittelstellung Shared-Ausgang. Nicht eigensicher. OPTIONAL nur eigensicher durch separaten Rohrunterbrecher UPK 54057239 + Sichtteil 54058. DIAMANTATO.

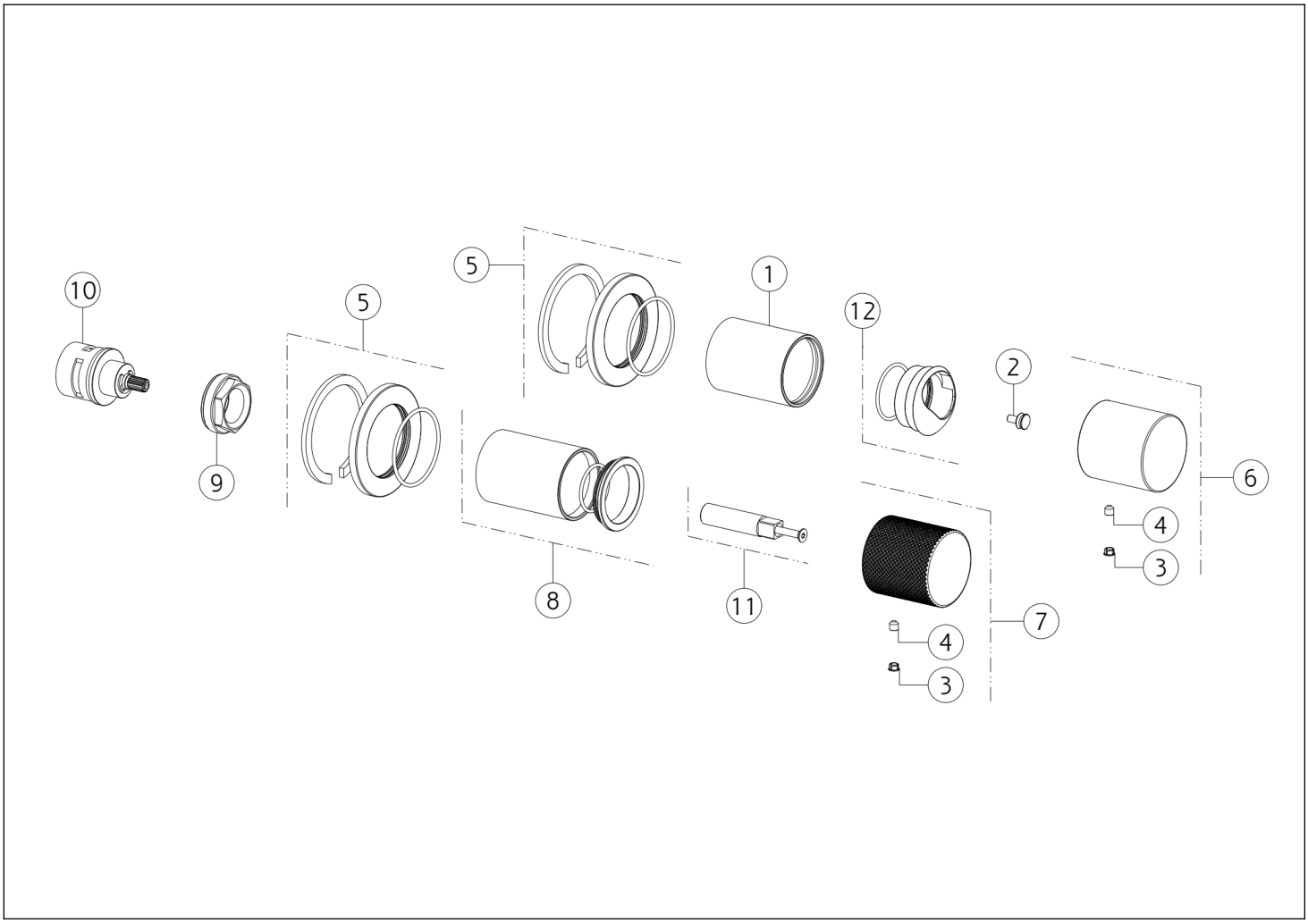

N°	Code	Beschreibung
1	SP03248	FINISHING-BUCHSE
2	SP04110	ABSTANDHALTER
3	SP00002	SCHRAUBENABDECKUNG
4	SP00610	SCHRAUBE
5	SP03230	DECKEL
6	SP04380	GRIFF

N°	Code	Beschreibung
7	SP04399	GRIFF
8	SP04105	BUSCH
9	SP01762	BEFESTIGUNGSRINGMUTTER
10	SP01758	UMSTELLUNG
11	SP04103	ERWEITERUNG
12	SP03274	FERTIGSTELLUNG RINGMUTTER

 Die vorliegende Zeichnung darf ohne schriftliche Genehmigung der GESSI S.p.A. nicht veröffentlicht oder vervielfältigt werden. Copyright GESSI S.p.A.