GESSI

70679

GPF7067900000G000

HABITO

fecha de validez
≥ 12/2023



Parte externa mezclador ducha de pared con 2 salidas con desviador. DIAMANTATO

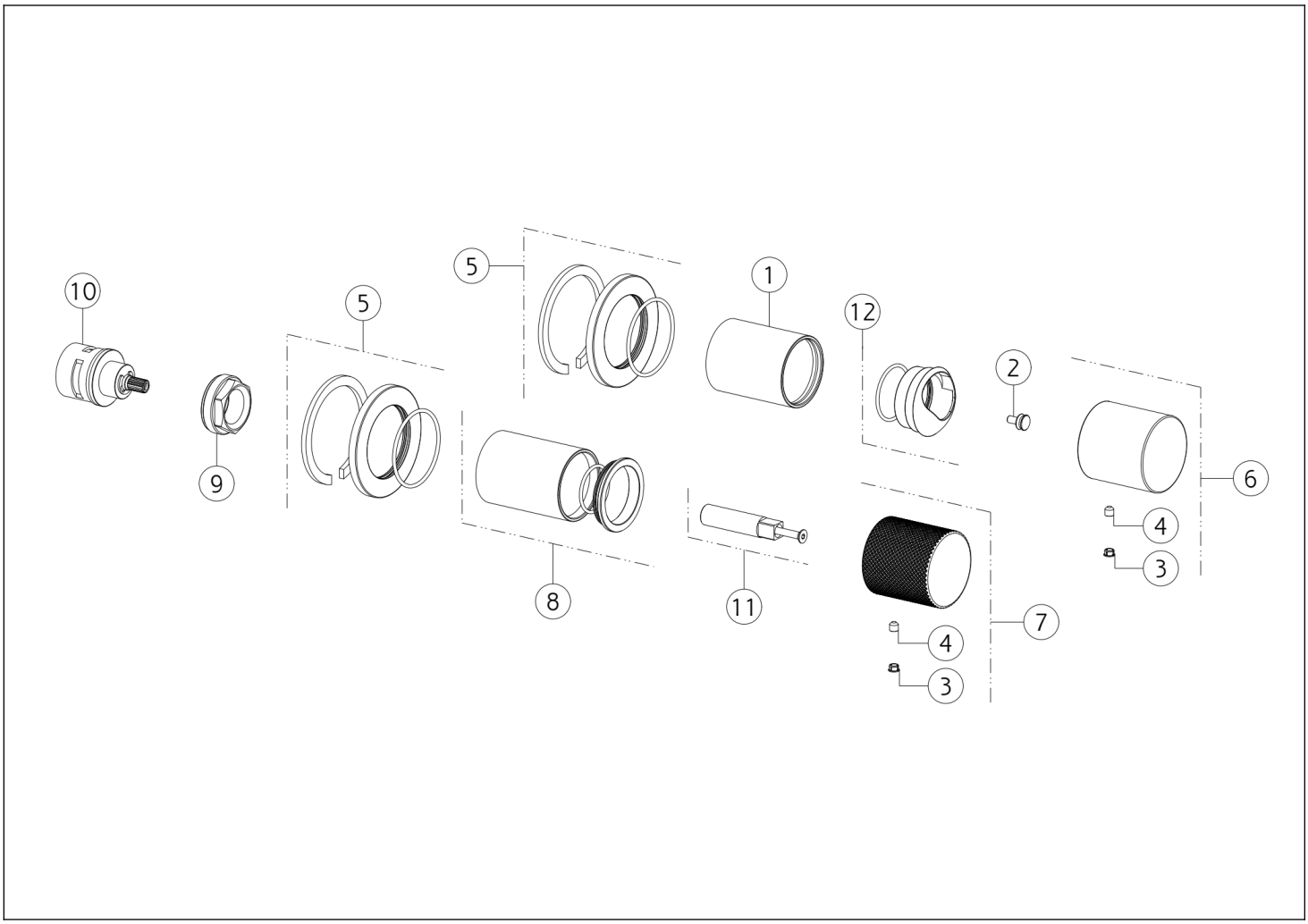

N°	Código	Descripción
1	SP03248	BUJE DE ACABADO
2	SP04110	ESPACIADOR
3	SP00002	TAPA DE TORNILLO
4	SP00610	TORNILLO
5	SP03230	CUBRIR
6	SP04380	ASA

N°	Código	Descripción
7	SP04399	ASA
8	SP04105	ARBUSTO
9	SP01762	TUERCA ANULAR DE FIJACIÓN
10	SP01758	DESVIADOR
11	SP04103	EXTENSIÓN
12	SP03274	TUERCA ANULAR DE ACABADO

Gessi S.p.A. Parco Gessi, 13037 Serravalle Sesia (Vercelli) Italia Tel. +39 0163 454111 Fax. +39 0163 453150 - www.gessi.com - gessi@gessi.it El presente diseño, de conformidad con la legislación vigente, no puede hacerse público ni reproducirse sin la autorización por escrito de GESSI S.p.A. Copyright GESSI S.p.A.