GESSI

70679

GPF7067900000G000

HABITO

date de validité
≥ 12/2023



Partie apparente mitigeur de baignoire mural 2 sorties avec inverseur. DIAMANTATO

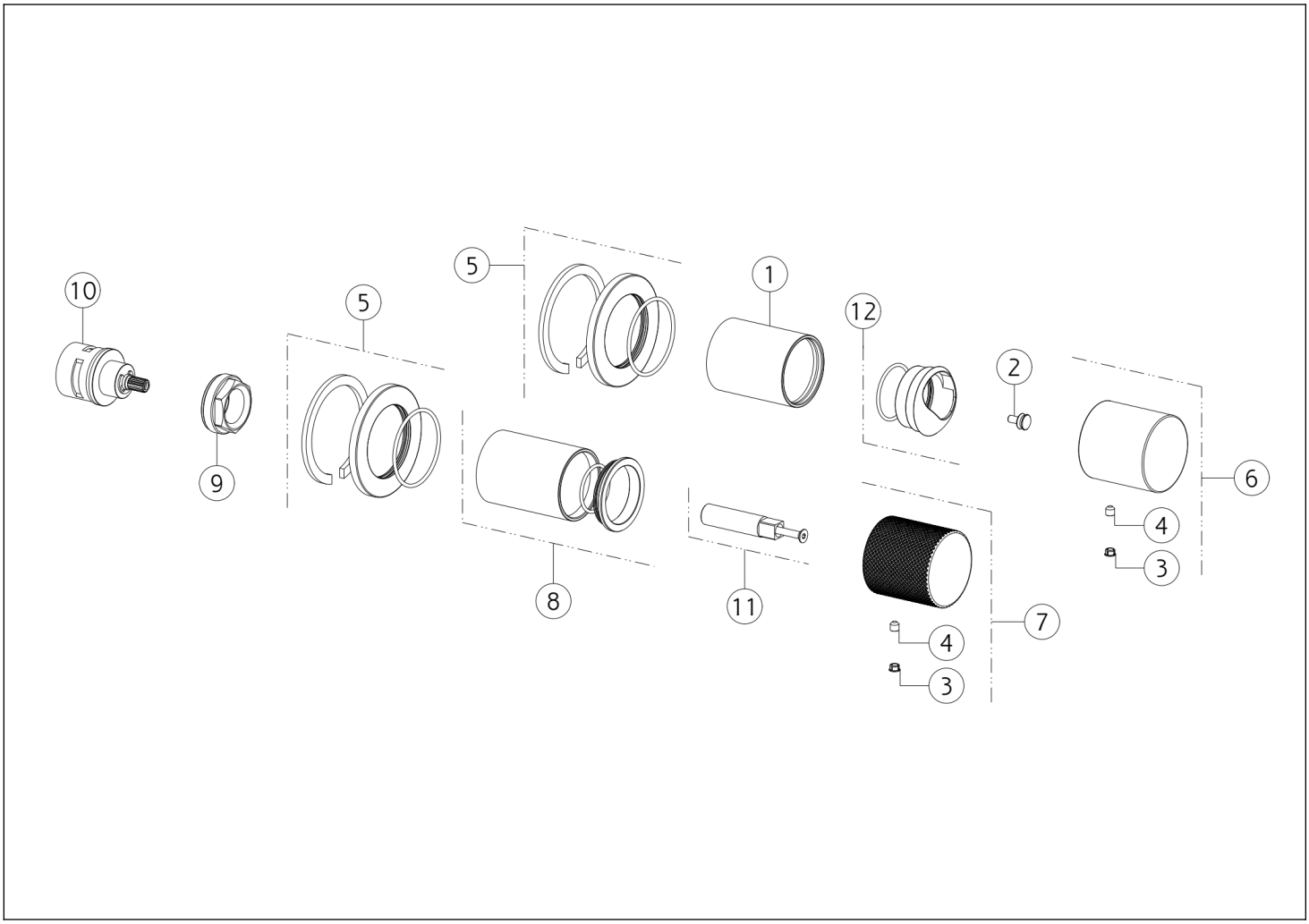

N°	Code	Description
1	SP03248	DOUILLE DE FINITION
2	SP04110	ENTRETOISE
3	SP00002	COUVERCLE DE VIS
4	SP00610	VIS
5	SP03230	COUVRIR
6	SP04380	MANCHE

N°	Code	Description
7	SP04399	MANCHE
8	SP04105	BUISSON
9	SP01762	BAGUE DE FIXATION
10	SP01758	INVERSEUR
11	SP04103	EXTENSION
12	SP03274	BAGUE DE FINITION

 Conformément à la loi, le présent dessin ne peut être rendu public ni reproduit sans l'autorisation écrite de GESSI S.p.A. Copyright GESSI S.p.A.