GESSI

70688

GPF7068800000G000

HABITO

Gültigkeitsdatum
≥ 07/2023



Fertigmontageset Waschtisch-Einhebelmischer mit Auslauf, einzelnen Rosetten D65mm und ohne Ablaufgarnitur. Wandmontage. Ausladung 171-201mm. Je nach Einbautiefe des UP-Körpers 54198 verändert sich die Länge des Auslaufs. DIAMANTATO.

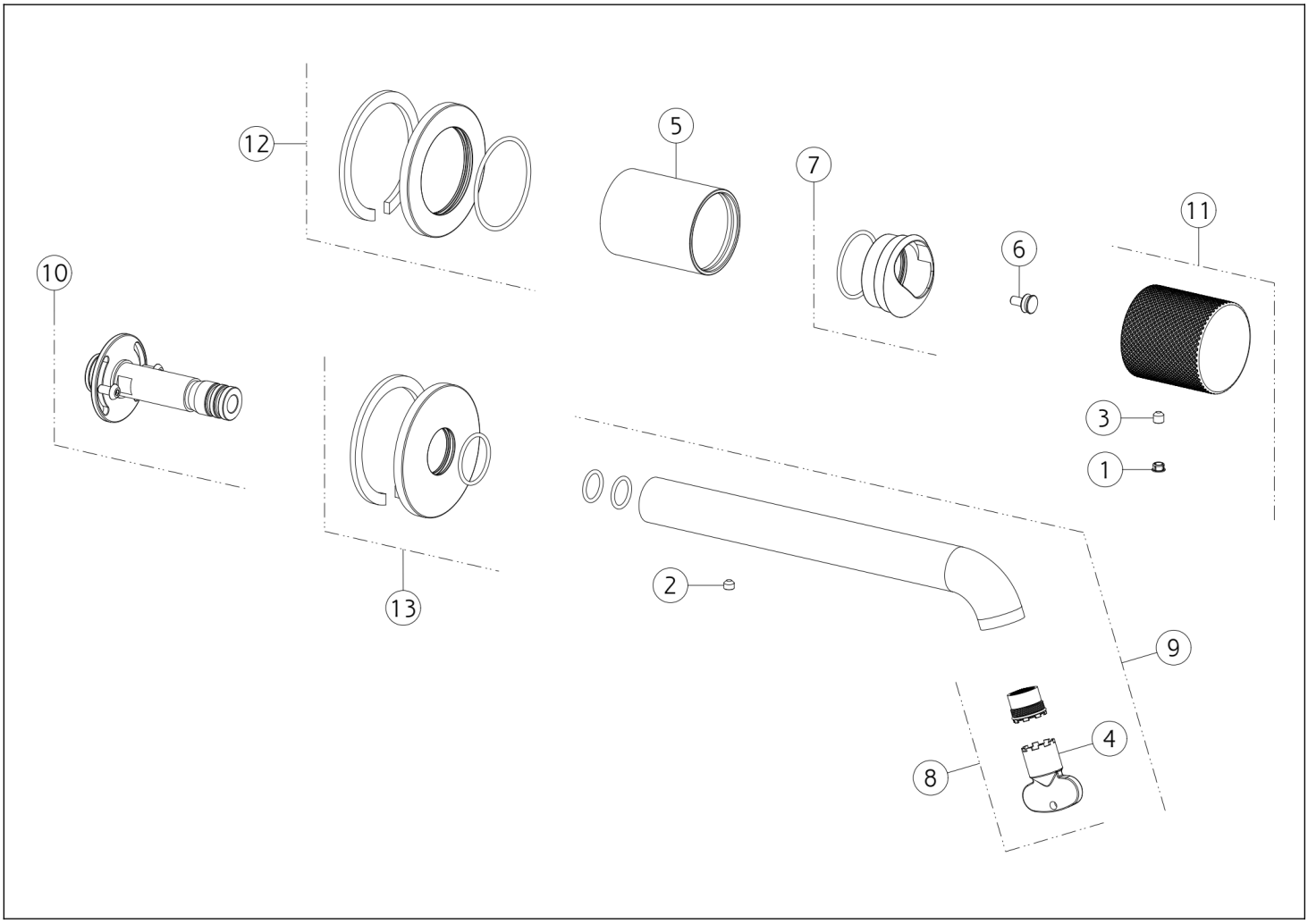

N°	Code	Beschreibung
1	SP00002	ABDECKKÄPPCHEN
2	SP00137	MADENSCHRAUBE
3	SP00610	MADENSCHRAUBE
4	SP00504	SCHÜSSEL
5	SP03248	HÜLSE FÜR TK IN FARBE
6	SP04110	DISTANZRING
7	SP03274	KARTUSCHENMUTTER-ABDECKUNG

N°	Code	Beschreibung
8	SP01608	LUFTSPRUDLER
9	SP04096	AUSLAUF KOMPLETT
10	SP03328	ANSCHLUSSNIPPEL
11	SP04380	GRIFF
12	SP03230	ROSETTE
13	SP04381	ROSETTE

Gessi S.p.A. Parco Gessi, 13037 Serravalle Sesia (Vercelli) Italien Tel. +39 0163 454111 Fax. +39 0163 453150 - www.gessi.com - gessi@gessi.it Die vorliegende Zeichnung darf ohne schriftliche Genehmigung der GESSI S.p.A. nicht veröffentlicht oder vervielfältigt werden. Copyright GESSI S.p.A.