GESSI

70695

GPF7069500000G000

HABITO

Gültigkeitsdatum
≥ 06/2026



Fertigmontageset für freistehenden Waschtischmischer mit Auslauf, ohne Ablaufgarnitur. Ausladung 164mm. DIAMANTATO.

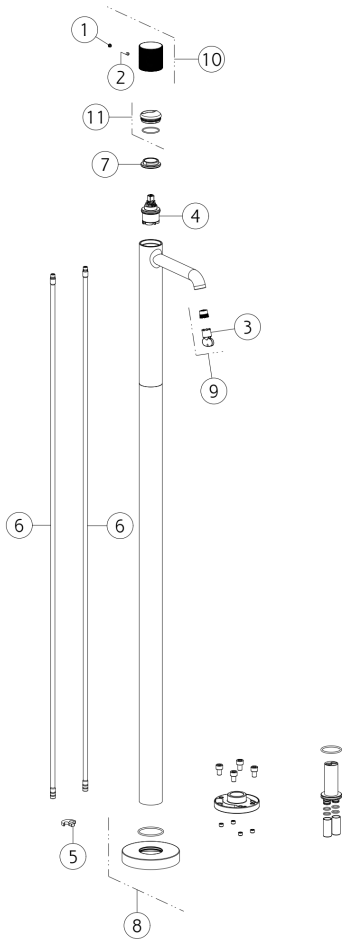

N°	Code	Beschreibung
1	SP00002	SCHRAUBENABDECKUNG
2	SP00610	SCHRAUBE
3	SP00504	SPEZIALWERKZEUG
4	SP04305	PATRONE
5	SP04119	RING
6	SP04121	ROHR

N°	Code	Beschreibung
7	SP00020	BEFESTIGUNGSRINGMUTTER
8	SP04120	DECKEL
9	SP01608	BELÜFTER
10	SP04211	GRIFF
11	SP02305	FERTIGSTELLUNG RINGMUTTER

 Die vorliegende Zeichnung darf ohne schriftliche Genehmigung der GESSI S.p.A. nicht veröffentlicht oder vervielfältigt werden. Copyright GESSI S.p.A.