GESSI

72002

GPF7200200000G000

VENTAGLIO

Gültigkeitsdatum
≥ 05/2024



Waschtisch-Einhebelmischer mit Auslauf, ohne Ablaufgarnitur, 3/8 Anschluss. Ausladung 128mm.

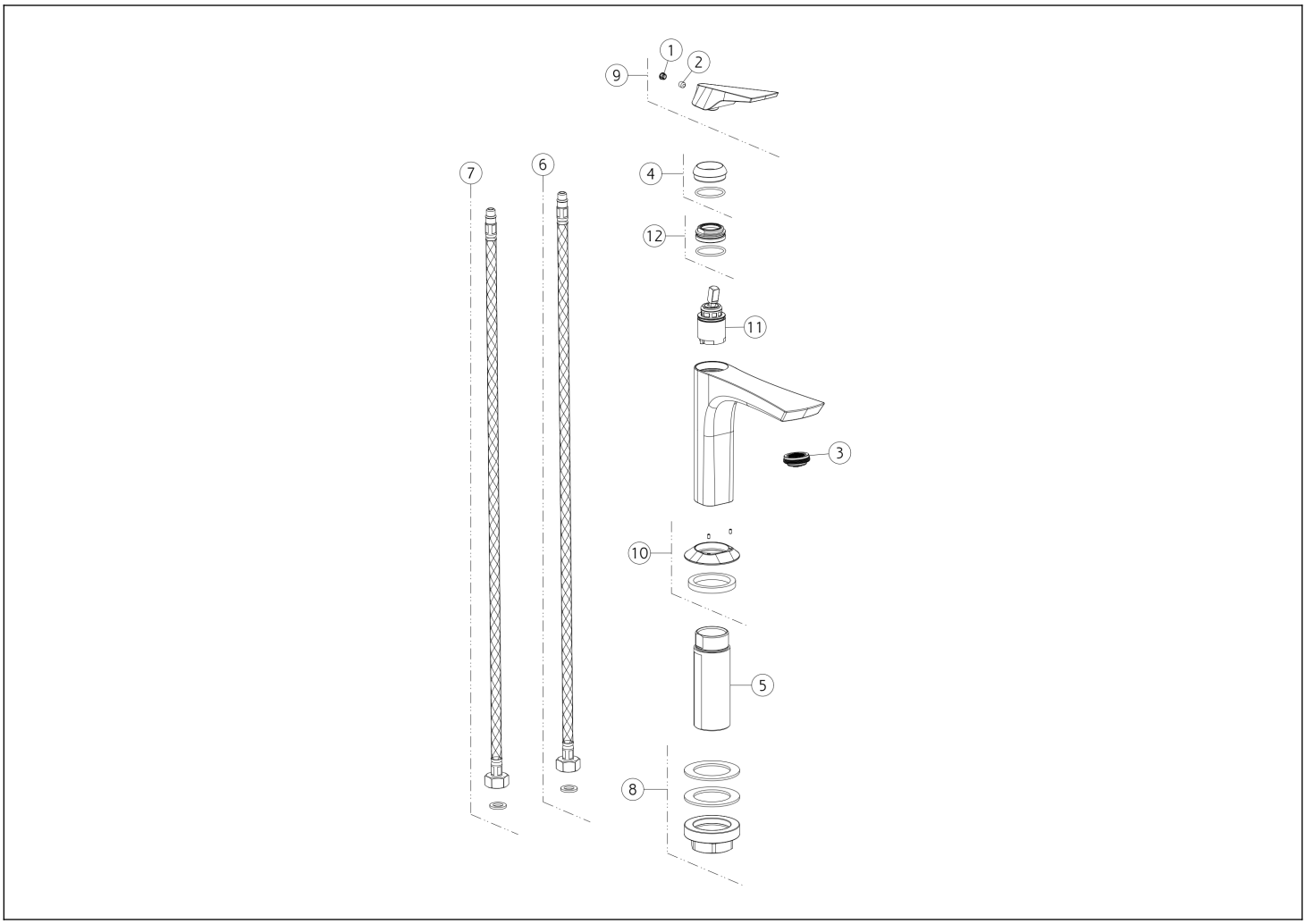

N°	Code	Beschreibung
1	SP00002	ABDECKKÄPPCHEN
2	SP00610	MADENSCHRAUBE
3	SP02115	LUFTSPRUDLER
4	SP04612	KARTUSCHENMUTTER-ABDECKUNG
5	SP02372	GEWINDESCHAFT
6	SP01591	FLEX-SCHLAUCH BLAU

N°	Code	Beschreibung
7	SP01590	FLEX-SCHLAUCH ROT
8	SP02370	BEFESTIGUNGSSET
9	SP04613	GRIFF
10	SP04614	ARMATUR-SOCKEL
11	SP01442	KARTUSCHE
12	SP01278	KARTUSCHENMUTTER

Gessi S.p.A. Parco Gessi, 13037 Serravalle Sesia (Vercelli) Italien Tel. +39 0163 454111 Fax. +39 0163 453150 - www.gessi.com - gessi@gessi.it Die vorliegende Zeichnung darf ohne schriftliche Genehmigung der GESSI S.p.A. nicht veröffentlicht oder vervielfältigt werden. Copyright GESSI S.p.A.