GESSI

72002

GPF7200200000G000

VENTAGLIO

date de validité
≥ 05/2024



Mitigeur lavabo, sans vidage, avec flexibles de raccordement.

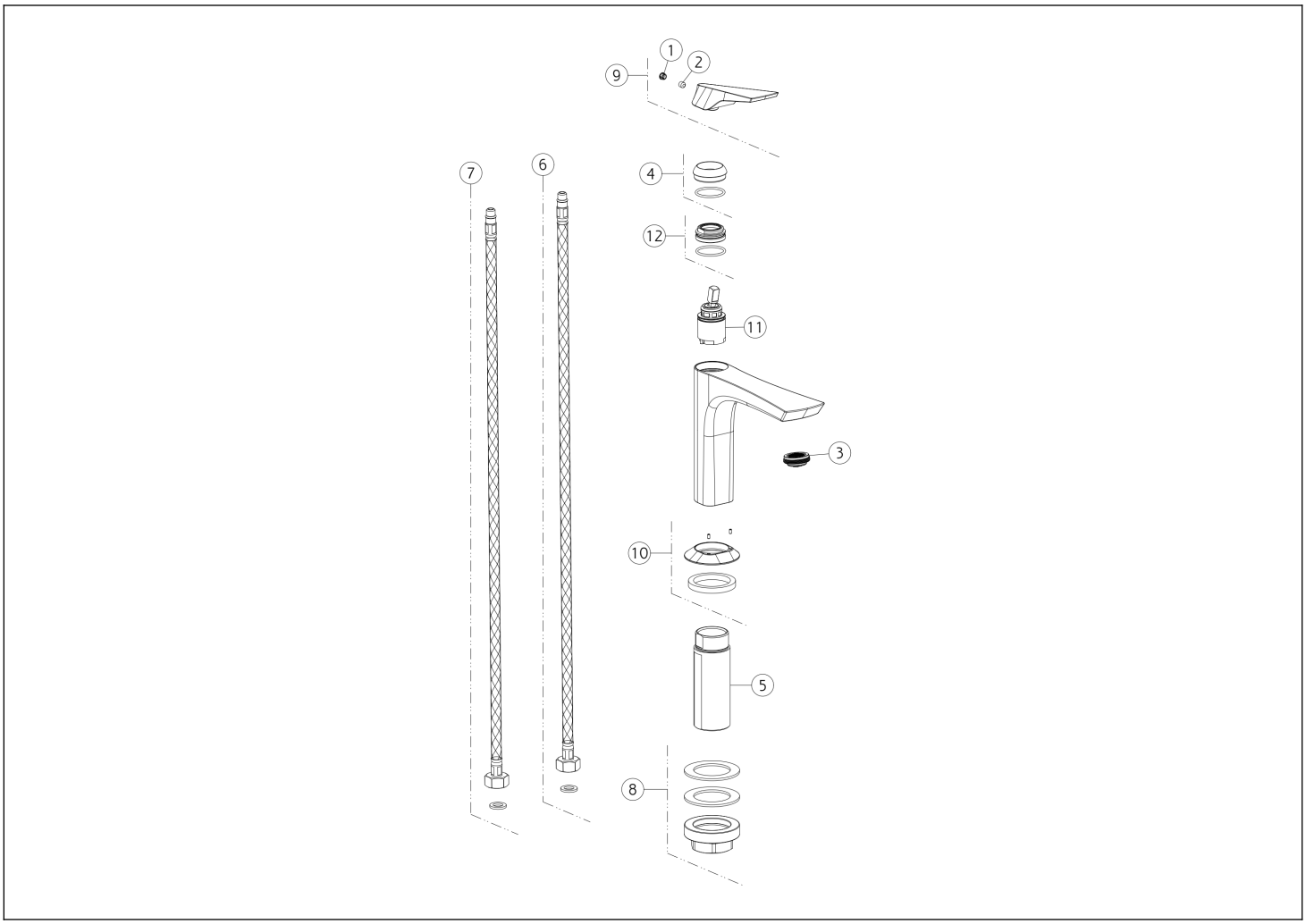

N°	Code	Description
1	SP00002	BOUCHON CACHE-VIS SANS TÊTE
2	SP00610	VIS SANS TÊTE
3	SP02115	MOUSSEUR
4	SP04612	CACHE-ÉCROU
5	SP02372	TIGE
6	SP01591	FLEXIBLE D'ALIMENTATION BLEU

N°	Code	Description
7	SP01590	FLEXIBLE D'ALIMENTATION ROUGE
8	SP02370	KIT DE FIXATION
9	SP04613	MANETTE
10	SP04614	BASETTE
11	SP01442	CARTOUCHE
12	SP01278	ÉCROU DE SERRAGE DE CARTOUCHE

Gessi S.p.A. Parco Gessi, 13037 Serravalle Sesia (Vercelli) Italie Tél. +39 0163 454111 Fax. +39 0163 453150 - www.gessi.com - gessi@gessi.it Conformément à la loi, le présent dessin ne peut être rendu public ni reproduit sans l'autorisation écrite de GESSI S.p.A. Copyright GESSI S.p.A.