GESSI

72002

GPF7200200000G000

VENTAGLIO

data di validità
≥ 05/2024



Miscelatore lavabo basso senza scarico, con flessibili di collegamento.

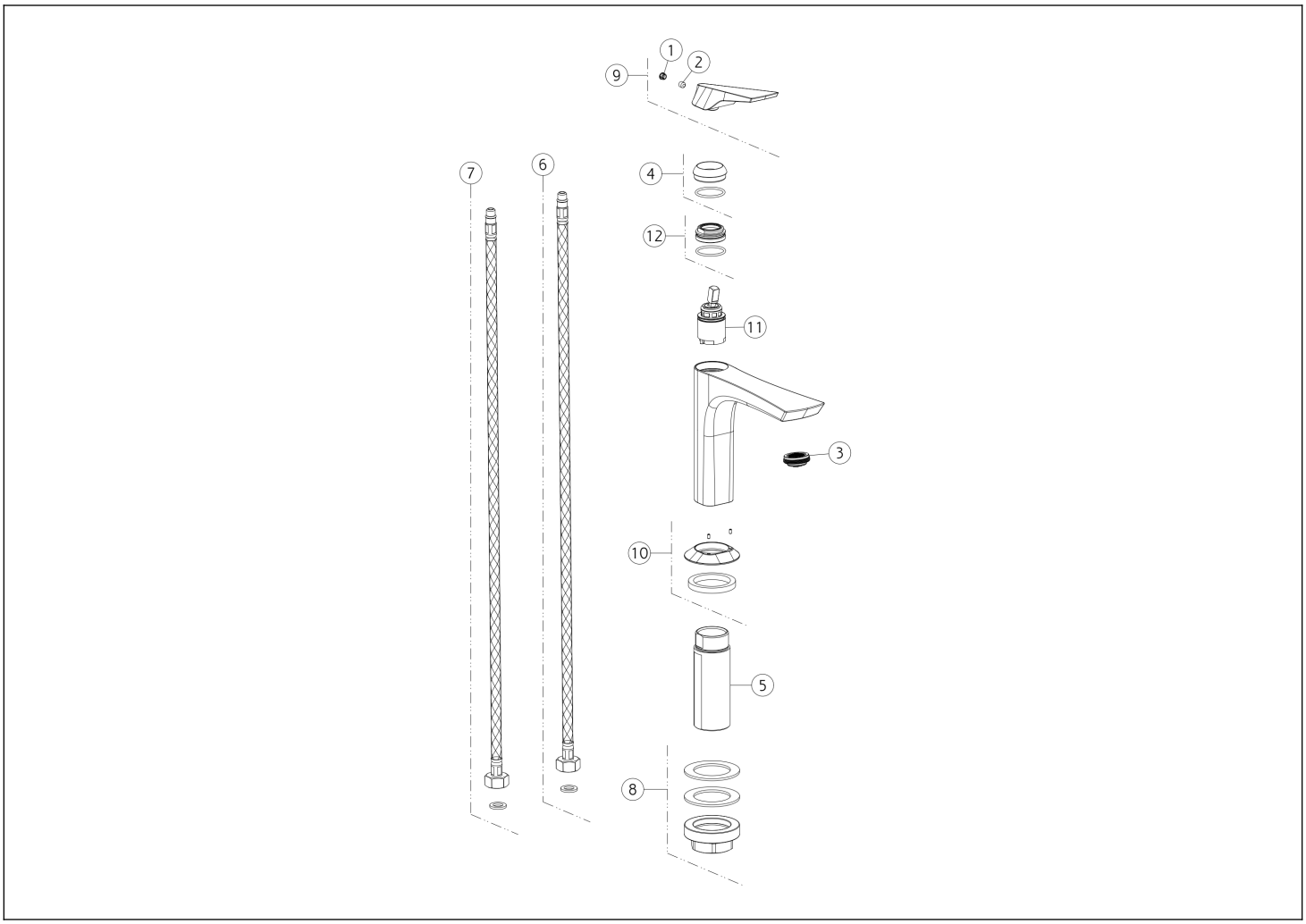

N°	Codice	Descrizione
1	SP00002	TAPPINO COPRI GRANO
2	SP00610	GRANO
3	SP02115	AERATORE
4	SP04612	COPRIGHIERA
5	SP02372	GAMBO
6	SP01591	FLESSIBILE ALIMENTAZIONE BLU

N°	Codice	Descrizione
7	SP01590	FLESSIBILE ALIMENTAZIONE ROSSO
8	SP02370	SET DI FISSAGGIO
9	SP04613	MANIGLIA
10	SP04614	BASETTA
11	SP01442	CARTUCCIA
12	SP01278	GHIERA SERRAGGIO CARTUCCIA

Gessi S.p.A. Parco Gessi, 13037 Serravalle Sesia (Vercelli) Italia Tel.+39 0163 454111 Fax.+39 0163 453150 - www.gessi.com - gessi@gessi.it Il presente disegno a termine di legge non puo' essere reso pubblico o riprodotto senza l'autorizzazione scritta della GESSI S.p.A. copyright GESSI S.p.A.