GESSI

72004

GPF7200400000G000

VENTAGLIO

Gültigkeitsdatum
≥ 12/2023



Waschtisch-Einhebelmischer hohe Version mit Auslauf, ohne Ablaufgarnitur, 3/8 Anschluss. Ausladung 154mm, Höhe 251mm.

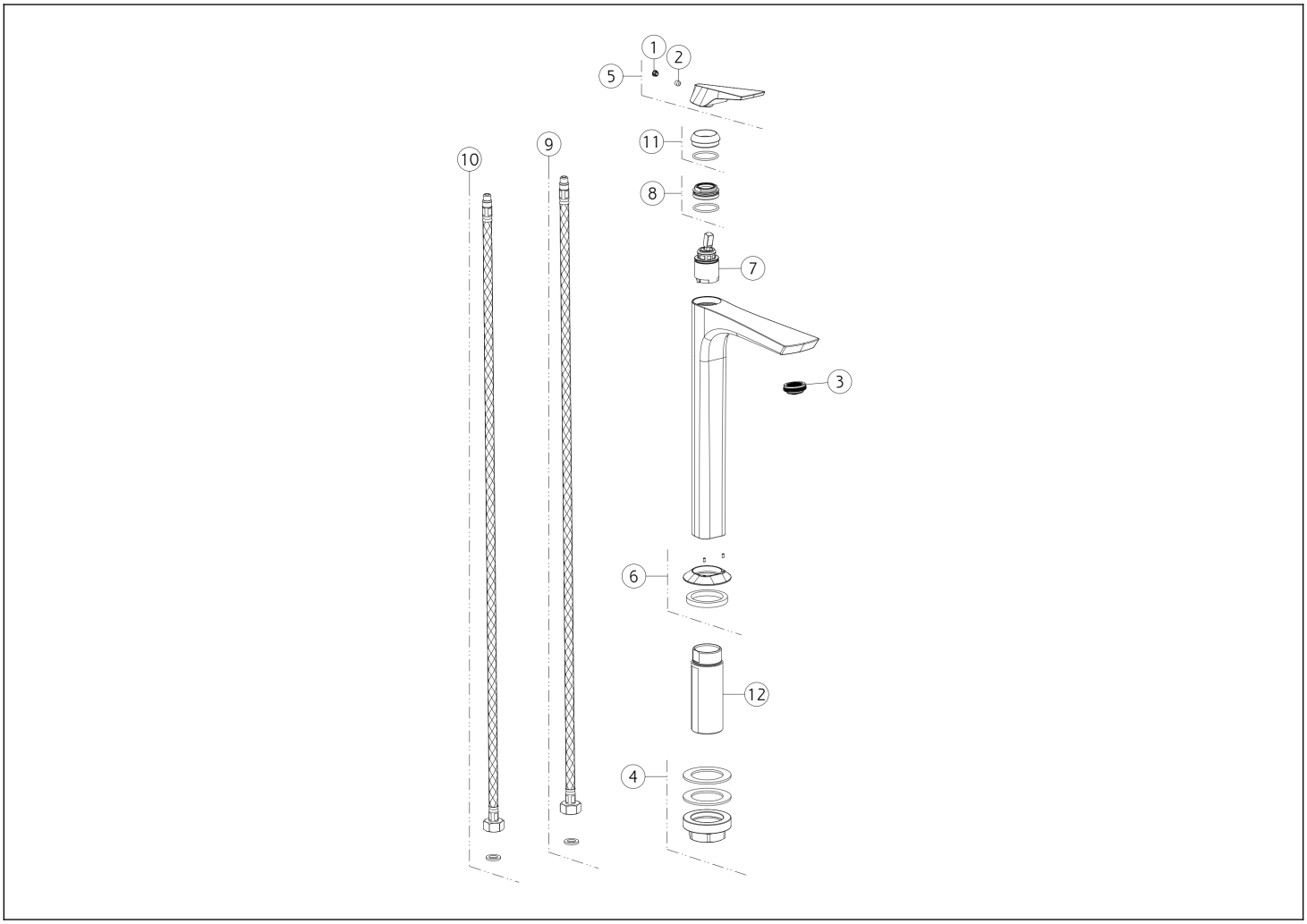

N°	Code	Beschreibung
1	SP00002	ABDECKKÄPPCHEN
2	SP00610	MADENSCHRAUBE
3	SP02115	LUFTSPRUDLER
4	SP02370	BEFESTIGUNGSSET
5	SP04613	GRIFF
6	SP04614	ARMATUR-SOCKEL

N°	Code	Beschreibung
7	SP01442	KARTUSCHE
8	SP01278	KARTUSCHENMUTTER
9	SP01286	FLEX-SCHLAUCH BLAU
10	SP01287	FLEX-SCHLAUCH ROT
11	SP04612	KARTUSCHENMUTTER-ABDECKUNG
12	SP02372	GEWINDESCHAFT

Gessi S.p.A. Parco Gessi, 13037 Serravalle Sesia (Vercelli) Italien Tel. +39 0163 454111 Fax. +39 0163 453150 - www.gessi.com - gessi@gessi.it Die vorliegende Zeichnung darf ohne schriftliche Genehmigung der GESSI S.p.A. nicht veröffentlicht oder vervielfältigt werden. Copyright GESSI S.p.A.